N 60 (8540)
Вторник, 28 июля 2020 г.

КРАСНОЕ ЗНАМЯ

Выходит с августа 1953 г.

ГАЗЕТА ТЮМЕНСКОГО РАЙОНА RAYON72.RU 12+

■ ЖИЛЬЁ

ХОРОШИМ РАБОТНИКАМ – ХОРОШИЕ УСЛОВИЯ

Востребованные специалисты получают в Тюменском районе муниципальное жилье.

За три последних года в Тюменском районе заключено 46 договоров коммерческого найма жилья в муниципальном жилищном фонде.

В реестре муниципального жилищного фонда Тюменского района находятся более 200 жилых помещений. Фонд позволяет привлекать для работы в сельской местности самых востребованных специалистов: врачей узких специальностей, фельдшеров, учителей-предметников и педагогов начальных классов, тренеров, участковых полиции.

Жилье предоставляется на выгодных условиях коммерческого найма: в среднем за 1 кв. м наниматель платит 32 руб. месяц. Договор срочный, ведь предоставление муниципального жилья – временный вариант, пока специалист не решил жилищный вопрос и не приобрел квартиру или не построил свой дом, в том числе с помощью различных жилищных программ для работников бюджетной сферы. Покинуть муниципальную квартиру придется после приобретения собственного жилья или смены работы.

С ходатайством о выделении жилья выступают руководители организаций или учреждений, где трудится ценный специалист. Желающих заключить договор аренды немало, поэтому члены комиссии под председательством главы района рассматривают документы, дающие право занять жилье на условиях коммерческого найма, и ходатайства руководителей очень тщательно.

В приоритете – молодые специалисты, особенно если это семейная пара, работающие в бюджетной сфере опытные стажисты, а также те, кто имеет уникальную для района специализацию. Так, в 2020 году уже заключено 15 договоров найма жилых помещений муниципального жилфонда коммерческого использования, в 2019 году – 24 договора.

Работа по предоставлению муниципального жилья идет постоянно. По мере высвобождения жилых помещений районная комиссия рассматривает заявления и принимает решение о предоставлении жилплощади нуждающемуся специалисту.

Пресс-служба главы района.

■ БЕЗОПАСНОСТЬ

ЗАПРЕТ НА ПОСЕЩЕНИЕ ЛЕСОВ

С 24 июля на территории Тюменской области вновь введен запрет на посещение лесов.

Из-за сухой, жаркой и ветреной погоды в регионе зафиксирована высокая степень пожарной опасности. Чтобы не допустить ее ухудшения, правительство области с 24 июля по 13 августа вводит запрет на посещение лесов.

Запрет не распространяется на граждан, трудовая деятельность которых связана с пребыванием в лесах.

На территории лесов запрещено разводить костры и выжигать сухую растительность, сжигать мусор, готовить пищу на открытом огне, углях, за исключением специально отведенных зон.

Организациям независимо от организационно-правовой формы запрещено проводить сельскохозяйственные палы, сжигание стерни, пожнивных остатков, разведение костров на полях и сжигание мусора.

За нарушение правил пожарной безопасности предусмотрена административная и уголовная ответственность.

ДЫШИМ ДЫМОМ ЧУЖИХ ПОЖАРОВ

Уже несколько дней Тюмень и Тюменский район окутаны дымом и запахом гари.

С 24 июля Тюмень и Тюменский район оказались окутаны дымкой. В начале недели признаки задымления и запаха горелой древесины усилились.

По мнению синоптиков и специалистов лесного комплекса, причиной стали многочисленные лесные пожары в соседних регионах.

Портал правительства ХМАО – Югры информирует, что на 27 июля на территории региона действует 30 очагов на площади более 10 тысяч гектаров.

По информации пресс-службы Главного управления МЧС по Тюменской области, несколько дней назад до Югры дошли дымовые шлейфы от лесных пожаров в Красноярском крае. Там площадь пожара превышает полмиллиона гектаров. Изменившаяся роза ветров несет воздушные массы с севера на юг Тюменской области, где крупных лесных пожаров на сегодняшний день не зафиксировано.

Смог также окутал Томскую и Омскую области.

Стас СЕВЕРОВ.

■ РАЗВИТИЕ ТЕРРИТОРИЙ

На главной улице села – Ирбитской – строятся тротуары.

НОВЫЕ ОБЪЕКТЫ КАМЕНКИ

Большие дорожные и благоустроительные работы ведутся в Каменском муниципальном образовании.

К осени здесь будет построено более двух километров тротуаров.

Небольшой участок асфальтированной пешеходной дорожки уже соединил Новую и Школьную. Масштабные работы ведутся вдоль самой протяженной улицы села – Ирбитской.

«Тротуар на Ирбитской – долгожданный, – рассказывает глава Каменского муниципального образования Екатерина Дорогина. – Это наша главная улица, где находится храм. Транспорта здесь проезжает немало, и тротуары очень нужны».

С вводом этого объекта протяженность тротуаров в Каменке составит 6,9 километра – почти в полтора раза больше, чем сейчас. В будущем году планируют обустраивать пешеходные дорожки в деревне Кулига.

В других населенных пунктах муниципального образования тоже ведутся работы: в деревнях Речкина и Коняшина строят дороги, идет замена асфальта в Кулиге – всего в нормативное состояние будет приведено более 4 километров улиц.

В этом году в поселении будет оборудовано семь контейнерных площадок для сбора мусора. В Кулиге, на площадке ИЖС «Савино», где строятся многодетные семьи, установят 60 уличных фонарей. Средства на это выделены.

Семь контейнерных площадок появятся в этом году на территории.

В микрорайоне «Поле чудес» в Каменке благодаря поддержке депутата областной Думы Александра Крупина появилась современная детская площадка. Рядом строится спортивная, на ней начали устанавливать тренажеры. Обе площадки планировали ввести в эксплуатацию этой осенью, но их обустройство идет с опережением графика, так что официальное открытие состоится уже в августе – к радости ребятни и спортсменов.

У главы поселения Екатерины Дорогиной и общественников села – далеко идущие планы создать на этой территории парк спорта и отдыха с хорошим стадионом. Есть мечта сделать спуск к Туре и оборудовать причал. У мечты все шансы стать реальностью – документы на проект причала уже поданы.

Каменка благоустраивается и хорошеет, создавая комфортные условия для жизни селян. А местные достопримечательности, красота природы и новые объекты инфраструктуры непременно привлекут сюда туристов.

В микрорайоне Каменки «Поле чудес» детская площадка готовится к сдаче.

Мария КОРАБЛЕВА.
Фото Дмитрия СОКОЛИНА.

■ ГОД СЕЛЬСКОГО ПРЕДПРИНИМАТЕЛЯ

В ОБЪЕКТИВЕ – «СЫРНИК»

В Тюменской области запустили фотопроект «Предпринимаю на селе».

Фотопроект организовал центр «Мой бизнес» в рамках Года сельского предпринимательства.

Первыми героями фотопроекта стали Евгений и Ирина Катерушины, которые организовали бизнес по производству сыра и гастробар «Сырник» в селе Луговом.

Инвестиционное агентство Тюменской области. Фото центра «Мой бизнес».

■ ЗАНЯТОСТЬ

С РАБОТОЙ ПОМОГУТ

Согласно постановлению правительства Тюменской области работодателям возмещают затраты на создание рабочих мест временного характера и в рамках общественных работ.

Временные рабочие места предназначены для граждан, ищущих работу, и безработных. Период участия – до двух месяцев. Работодатель должен предоставить выписку из ЕГРЮЛ или ЕГРИП, справку УФНС об исполнении обязанности по уплате налогов, сборов, страховых взносов, пеней, штрафов, процентов, справку из банка, подтверждающую отсутствие ограничений на распоряжение денежными средствами, документы, подтверждающие полномочия лица, действующего от имени работодателя. Сумма возмещаемых затрат на одного человека в месяц составляет 19785,6 руб., куда входит заработная плата с учетом районного коэффициента и страховых взносов, а также выплата компенсации за неиспользованный отпуск и оплата банковских услуг.

С целью содействия занятости также возможно создание рабочих мест в рамках общественных работ. Период участия – один месяц. Воспользоваться этой мерой содействия смогут безработные граждане, состоящие на учете в Центре занятости населения, и все работодатели за исключением казенных учреждений. Работодатель должен предоставить выписку из ЕГРЮЛ (ЕГРИП), справку УФНС об исполнении обязанности по уплате налогов, сборов, страховых взносов, пеней, штрафов, процентов, справку из банка, подтверждающую отсутствие ограничений на распоряжение денежными средствами, документы, подтверждающие полномочия лица, действующего от имени работодателя, копию договора об организации проведения общественных работ. Сумма возмещаемых затрат на одного человека в месяц составляет 18267,1 руб. – оплата труда, 1518,5 руб. – выплата компенсации за неиспользованный отпуск и оплата банковских услуг. Также работодателю компенсируется выплата материальной поддержки гражданам на период трудоустройства – 1725 руб. и выплата гражданам, имеющим детей в возрасте до 18 лет – 5175 руб.

За подробной информацией о создании рабочих мест и порядке возмещения затрат необходимо обращаться в Центр занятости населения Тюмени и Тюменского района.

Центр занятости населения Тюмени и Тюменского района.

■ ЗАБОТА

ТВОРИТЬ ДОБРО ЛЕГКО

Благотворительные акции стали востребованной формой работы КЦСОН Тюменского района. Одна из них недавно стартовала, другая – успешно завершена.

Акция «Соберем ребенка в школу!» проводится ежегодно и посвящена предстоящему учебному году. Совсем скоро российские дети вернутся в классы, а кому-то и вовсе придется впервые познакомиться с новой и интересной школьной жизнью. Чтобы помочь родителям и семьям с небольшим доходом, специалисты КЦСОН запустили благотворительную акцию «Соберем ребенка в школу».

Социальные работники на местах готовы принять от населения детские одежду, обувь, рюкзаки и канцелярию. В ведомстве информируют: для тех, кто хочет подарить детям необходимые к новому учебному году вещи, будет организована транспортная помощь. После сбора вещей КЦСОН планирует их выдачу нуждающимся семьям.

Более подробную информацию об акции можно узнать по телефону 8-950-481-1555.

В ходе акции «Творить добро легко!» в июле удалось организовать помощь многодетной семье из Онохино. Соцработники сначала выяснили, что из необходимой мебели у семьи не доставало кровати, а затем занялись поиском благотворителя. Им оказалось ООО «Мебель Альбика», которое и передало в дар многодетной семье удобную и красивую кровать.

Сотрудники КЦСОН говорят спасибо всем неравнодушным людям, готовым помочь землякам в трудной ситуации.

Татьяна МИХАЙЛОВА.

■ ПРАВОВОЙ ЛИКБЕЗ

НОВОВВЕДЕНИЯ В ДОЛЕВОМ СТРОИТЕЛЬСТВЕ

С 13 июля 2020 года вступили в силу изменения в федеральный закон о долевом строительстве.

Расширен круг лиц, по заявлению которых осуществляются государственный кадастровый учет и государственная регистрация прав. После передачи и постановки на кадастровый учет объекта долевого строительства застройщик сможет подавать в Росреестр заявление о регистрации прав собственности участника долевого строительства без доверенности.

Дополнены основания для приостановления государственного кадастрового учета и (или) государственной регистрации прав по решению государственного регистратора прав.

Залог земельного участка или права его аренды теперь будет прекращаться со дня государственного кадастрового учета построенного многоквартирного дома без отдельного заявления о прекращении такого залога, если земельный участок образован в границах, в которых он переходит в собственность собственников помещений в многоквартирном доме.

В составе информации о проекте строительства застройщик будет обязан дополнительно указывать срок передачи объекта долевого строительства участнику строительства.

Денежные средства участников долевого строительства, внесенные на счет эскроу, теперь будут перечисляться уполномоченным банком застройщику сразу после получения разрешения на ввод, без предоставления сведений о регистрации права собственности в отношении одного объекта долевого строительства.

Установлен ряд требований к Единому реестру проблемных объектов, в частности, обеспечена возможность категорирования проблемных объектов по следующим показателям:

- наличия или отсутствия заключенных договоров долевого участия;
- наличия определения арбитражного суда о передаче объекта незавершенного строительства жилищно-строительной компании или застройщику в соответствии с Законом о банкротстве;
- отнесение проблемного объекта к объекту капитального строительства жилого назначения.

Основанием для исключения объекта из Единого реестра проблемных объектов являются:

- ввод объекта в эксплуатацию;
- вынесения определения арбитражного суда о передаче Фонду защиты прав дольщиков прав на земельный участок с находящимся на нем объектом застройщика.

В части изменения положений Градостроительного кодекса РФ предусмотрено, что расхождение данных о площади построенного объекта, указанной в техническом плане, не более чем на 5% с данными, указанными в проектной документации или разрешении на строительство, не будет являться основанием для отказа в выдаче разрешения на ввод, при условии соответствия количества этажей, помещений и машино-мест.

При приобретении жилья за счет средств материнского капитала, Пенсионный Фонд РФ будет вносить в регистр подробные данные об объекте недвижимости.

Детализирована процедура возврата средств материнского (семейного) капитала при расторжении договора долевого участия и прекращении договора счета эскроу, а также при выплате возмещения участнику долевого строительства публично-правовой компанией «Фонд защиты прав граждан – участников долевого строительства».

Ряд изменений коснулся также положений о банкротстве застройщиков в части деятельности Фонда. Закреплен порядок передачи Фонду прав застройщика на земельный участок с находящимися на нем неотделимыми улучшениями в случае выплаты возмещения участникам строительства; установлен порядок реализации Фондом указанного имущества на торгах и распределения денежных средств, полученных от реализации.

Пресс-служба управления Росреестра по Тюменской области.

■ ЮБИЛЕИ

МЕДСЕСТРА С ГАРАНТИЕЙ НАДЕЖНОСТИ

Медицинские сестры старшего поколения, работавшие в Тюменской центральной районной больнице, руководствовались принципом «Работать быстро и на совесть».

Одна из лучших представительниц этого поколения – Лидия Варфаломеевна Сушкина, отличник здравоохранения РФ, ветеран труда, медицинская сестра высшей категории. 29 июля она отмечает 80-летний юбилей.

В 1959 году после окончания Тюменского медицинского училища она получила диплом акушерки. По распределению начала работать в Ярковском районе. Через пять лет вернулась в Тюмень и устроилась в гинекологию N 1. Получив квалификацию анестезиста, стала работать в городской гинекологии N 2.

Целая эпоха в ее жизни – работа в Тюменской центральной районной больнице (сегодня это областная больница N 19). Там она прошла подготовку медсестры функциональной диагностики и зарекомендовала себя как человек высокой ответственности и культуры, профессионал с большим и добрым сердцем.

Молодым коллегам она говорила: «Нужно лечить не только таблетками, но и улыбками, разговорами, вниманием. Они так необходимы больному и наравне с лекарством могут поставить его на ноги».

Одних знаний мало – нужно еще иметь сердце и душу, а еще никогда не забывать заповедь медработника – «Не навреди». Еще один принцип, ставший профессиональным кредо Лидии Варфаломеевны.

Разные по характеру, уровню образования и возрасту люди были удивительно единодушны в оценке ее работы и роли в коллективе. С ней было легко, спокойно и надежно. Она, не задумываясь, отдавала себя людям, ничего не требуя взамен.

Для друзей и родных она – обаятельный, скромный человек, с чувством юмора, прекрасная мама и бабушка. У нее интересная и насыщенная жизнь.

Сегодня она окружена заботой сына и снохи, внуков и родных сестер. Не в этом ли счастье человека, за плечами которого солидный жизненный путь. В кругу семьи и близких она отметит и свой юбилей.

Коллеги гордятся Лидией Варфаломеевной, за ее плечами большой опыт и жизненный путь, полный любви и добра, самоотверженного служения людям.

От всей души поздравляем вас, Лидия Варфаломеевна, с юбилеем. Желаем, чтобы впереди было много-много радостных и счастливых мгновений. Крепкого здоровья, бодрости духа и любви окружающих людей.

Зинаида МОШКИНА,
председатель совета ветеранов областной больницы N 19.
г.Тюмень.

■ БЕЗОПАСНОСТЬ

ТРАКТОРЫ НА КОНТРОЛЕ

Сотрудники Госавтоинспекции провели на территории района оперативно–профилактическое мероприятие «Трактор».

Оно было направлено на выявление и пресечение нарушений Правил дорожного движения трактористами-машинистами, а также тех, кто осуществляет выпуск на линию лиц, управляющих данным транспортом.

Основными нарушениями, выявленными в ходе операции 22 июля, были управление техникой, не прошедшей государственный технический осмотр, а также управление без документов на транспорт.

ОГИБДД МО МВД России «Тюменский».

■ ЛЮБОВЬ И ВЕРНОСТЬ

Супругов Купець поздравили председатель районной Думы Валентин Клименко и глава Московского МО Михаил Захаров.

ПРИМЕР СЕМЕЙНЫХ ОТНОШЕНИЙ

В Московском чествовали супружеские пары, отметившие 50–летие совместной жизни.

Анатолий Владимирович и Валентина Дмитриевна Купець – коренные жители поселка, вместе со школьной скамьи. Их семья по праву считается примером долгих отношений, позитива и трудолюбия, а также любви к малой Родине. «Мы всю жизнь прожили в Московском, и, какие бы события в жизни не происходили, менять место жительства не хотели», – говорит Валентина Дмитриевна.

Нина и Владимир Фольц вместе полвека

С золотой свадьбой в этот день поздравили и супругов Владимира Яковлевича и Нину Николаевну Фольц. За 50 лет совместной жизни они накопили немало трогательных историй своей любви. У них родились три дочери, у каждой из которых по трое детей. Один из внуков служит в армии, подрастают три правнука.

Председатель Думы Тюменского района Валентин Клименко поздравил супругов Купець и Фольц с юбилеем и поблагодарил за достойный пример для подрастающего поколения. Глава Московского муниципального образования Михаил Захаров, в свою очередь, поблагодарил супругов за любовь и верность и за пример патриотизма и любви к родному поселку.

От имени губернатора Тюменской области юбилярам вручили благодарственные письма и памятные медали.

Пресс-служба главы района.

БРИЛЛИАНТОВАЯ СВАДЬБА АСТАПОВЫХ

Очень немногие пары сегодня могут похвастаться тем, что смогли встретить бриллиантовую годовщину супружеской жизни.

Ведь как алмаз после хорошей огранки превращается в бриллиант, так и брак, выдержав все испытания, становится удивительно чистым и гармоничным.

В поселке Боровский есть такие супружеские пары, одна из них – семья Астаповых. 9 июля 2020 года они отпраздновали 60-летие совместной жизни.

Глава семьи Владимир Григорьевич родился 3 февраля 1938 года в Рязанской области. Спустя два года переехал в г. Шадринск. В Шадринске в 1939 году родилась и его будущая супруга – Нина Ивановна.

В далеком 1958-м руководство Шадринского училища, в котором учился юноша, организовало мероприятие по случаю Нового года. В этот день и состоялось знакомство Владимира и Нины. Спустя два года молодожены сыграли свадьбу.

В 1960 году Владимир Григорьевич окончил Шадринское военное авиационное училище штурманов и устроился по специальности. В 1963-м был направлен в Салехард, затем – в Тюмень, штурманом в международный аэропорт «Рощино».

Супруги Астаповы в молодости.

Тогда у пары уже появился первенец, и семья определила постоянным местом жительства областную столицу. Позже у супругов родилась дочь.

Нина Ивановна, окончившая Московский финансово-экономический институт, устроилась в научно-исследовательский институт промышленных исследований начальником экономического отдела и всю жизнь работала по специальности.

Супруги Астаповы дали детям достойное образование. Оба устроились на престижную работу. Дочь проживает в Тюмени, а сын выбрал местом жительства поселок Боровский, куда в 2000 году переехали родители.

Дети подарили Владимиру Григорьевичу и Нине Ивановне двух замечательных внучек и внука. Им дедушка и бабушка уделяют все свободное время.

Семейная пара проживает в частном секторе, поэтому приходится ухаживать за огородом. Этот нелегкий труд доставляет Астаховым удовольствие. Супруги любят делать различные заготовки, которыми с радостью угощают любимых и любящих детей и внуков.

Прожив вместе более 60 лет, супруги Астаповы сохранили взаимную любовь, верность и уважение.

Вероника НАБИЕВА.
п.Боровский.

■ 75 ЛЕТ ВЕЛИКОЙ ПОБЕДЕ

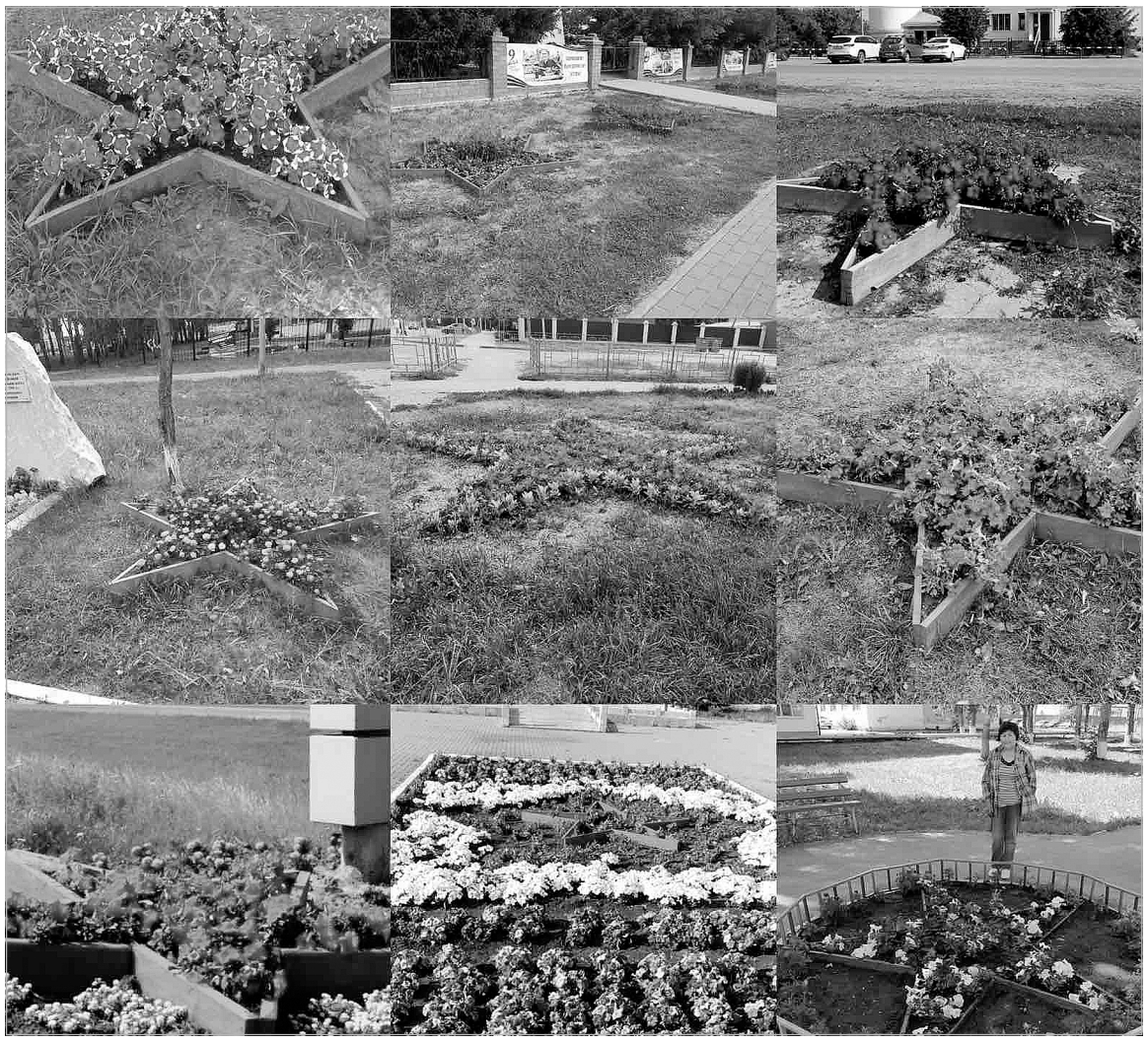

ЗВЁЗДЫ НЕ ГАСНУТ

В сельских поселениях района специалисты по социальной работе совместно с волонтерами муниципальных образований продолжают активно участвовать в акции «Звезда Победы».

Акция была организована в ознаменование 75-летнего юбилея Победы в Великой Отечественной войне. К этой дате в каждом муниципальном образовании района были разбиты клумбы в виде пятиконечной звезды – символа Советской армии, победившей фашизм. На клумбы силами волонтеров и работников комплексного центра социального обслуживания населения Тюменского района были высажены цветы.

Как сообщают в КЦСОН, несмотря на сохранение режима самоизоляции и ограничительных мер в связи с эпидемией коронавируса, соцработники и сельские активисты регулярно ухаживают за цветами и поливают клумбы. Праздничные композиции не пострадали от жары. Они продолжают радовать сельских жителей ярким цветением и свежестью.

Татьяна МИХАЙЛОВА.
Фото КЦСОН Тюменского района.

ГОД ПАМЯТИ И СЛАВЫ В РЕЖИМЕ ОНЛАЙН

Самые яркие культурно–просветительские проекты в честь 75–летия Победы в Великой Отечественной Войне проходят в онлайн–формате.

К юбилейному году в Тюменском районе готовились основательно. Было запланировано много интересных проектов. В марте жителям «столичного» презентовали передвижную выставку «Победа, добытая трудом». До конца года она должна была побывать во всех муниципальных образованиях района и показать причастность наших земляков к общей победе над фашизмом. Так, в военные годы в Боровском добывали торф, в Винзилях делали железнодорожные шпалы, в Кулаково шили теплые шубы, в Андреевском заготавливали рыбу. Пандемия поменяла планы: организаторы перевели проект в онлайн-формат и подготовили короткометражный ролик о вкладе жителей «столичного» в Победу.

Культурно-просветительский проект «Согретые СИБИРЬЮ» в рамках регионального проекта «Творческие люди» также перешел в онлайн. В годы войны в Ембаево, Тураевой, Борках, Зырянке для ленинградских детей были организованы детские дома. «Согретые СИБИРЬЮ» – это история о настрадавшихся ленинградских детях, которых суровый сибирский край и гостеприимный Тюменский район приняли как родных.

Сейчас ролики на основе этих проектов выставлены в группах учреждений Тюменского района в соцсетях, а также демонстрируются на досуговых площадках и в лагерях дневного пребывания юным жителям района.

Проект «Фронтовое кино» с трансляцией фильмов на военную тематику «вышел» из помещений на улицу. Все началось в марте, и за месяц в очном формате в нем уже приняли участие учащиеся Муллашинской, Яровской, Горьковской, Переваловской, Пышминской, Онохинской и Каменской школ. Сейчас ребята смотрят военные фильмы, а затем обсуждают у школы или на досуговой площадке, куда выносят экран и проектор. На память после просмотра школьники получают сувениры с символикой 75-летия Победы.

Текст и фото пресс-службы главы Тюменского района.

■ МИР НАЦИОНАЛЬНОСТЕЙ

КУРБАН–БАЙРАМ В СЕМЕЙНОМ КРУГУ

Праздник Курбан–байрам пройдет в Тюменской области без массовых намазов в мечетях, заявил председатель Духовного управления мусульман Тюменской области муфтий Зиннат хазрат Садыков.

Прихожане мечетей Тюменской области не будут собираться на коллективный намаз 31 июля из-за действующего в регионе режима самоизоляции. Такое решение было принято на заседании правления Духовного управления мусульман Тюменской области.

«Смысл праздника Курбан-байрам в том, что Всевышний требует от нас ценить человеческую жизнь превыше всего. Особенно это важно сейчас, в период черной пандемии коронавируса. Если мы будем собираться, опасность распространения заболевания увеличится многократно», – подчеркнул председатель Духовного управления мусульман ТО, муфтий Зиннат хазрат Садыков.

Он призвал всех мусульман региона искренне молиться об избавлении человечества от пандемии и отпраздновать Курбан-байрам в семейном кругу, не собираясь на массовые мероприятия.

В связи с отменой массовых мероприятий по случаю празднования Курбан-байрама, Духовное управление мусульман Тюменской области в рамках очередной благотворительной акции планирует организовать массовый забой жертвенных животных с целью раздачи мяса нуждающимся гражданам.

«Пандемия коронавируса создает новые вызовы для верующих всех конфессий. Мы должны проявлять терпение в связи с отменой массовых богослужений и при этом больше уделять внимание своим близким, а также нуждающимся братьям и сёстрам по вере», – отметил Зиннат хазрат.

■ АКТУАЛЬНО

ДАЧНУЮ АМНИСТИЮ МОГУТ ПРОДЛИТЬ

В Государственную Думу внесен законопроект, которым предполагается продлить дачную амнистию на пять лет.

Законопроектом предлагается продлить срок упрощенного порядка оформления прав граждан на дома (индивидуальные жилые дома и садовые дома), построенные на садовых земельных участках, участках для ИЖС и личного подсобного хозяйства, до 2026 года. Таким образом, сообщается на официальном сайте Госдумы, действие дачной амнистии может быть продлено и расширено за счет распространения на разные категории земельных участков.

Председатель комитета по государственному строительству и законодательству Павел Крашенинников, один из авторов законопроекта, отмечает, что за 14 лет дачная амнистия позволила гражданам в упрощенном порядке оформить права более чем на 13 млн объектов недвижимости: дачи, земельные участки, жилые и садовые дома, бани, гаражи и т. д.

Отдельные положения дачной амнистии – об упрощенном порядке оформления прав на жилые и садовые дома, расположенные на садовых земельных участках – закончат свое действие 1 марта 2021 года. После этой даты правообладатели участков будут обязаны руководствоваться уведомительным порядком строительства объектов (вступил в силу 4 августа 2018 года). То есть о начале и завершении строительства объектов ИЖС и садовых домов нужно уведомлять орган местного самоуправления, уполномоченный на выдачу разрешений на строительство. Тот, в свою очередь, принимает решение о согласовании параметров строящегося дома и направляет все необходимые документы в Росреестр для оформления прав застройщиков на указанные объекты.

Вместе с тем до 1 марта 2021 года действует переходный период для тех граждан, которые начали строительство дома до вступления в силу уведомительного порядка (до 4 августа 2018 года), и не получали разрешение на строительство. Такие граждане вправе направить уведомление о строительстве в уполномоченный орган, при этом получать разрешение на строительство и разрешение на ввод объекта в эксплуатацию им не нужно. Если же граждане этого не сделают до 1 марта 2021 года, то после этой даты смогут оформить свои права только в судебном порядке. И то, если докажут, что их дом не нарушает строительных норм и не является самовольной постройкой.

Таким образом, после 1 марта 2021 года действие указанных положений дачной амнистии прекратится, и в сложной ситуации окажется большое количество граждан, которые не воспользовались упрощенным порядком оформления своих прав на недвижимость. Законопроект предлагает продлить на 5 лет срок упрощенного порядка оформления прав граждан на дома, построенные на садовых земельных участках, участках для ИЖС и личного подсобного хозяйства.

Оформление прав будет осуществляться при наличии права на земельный участок – на основании технического плана и декларации, составленной правообладателем объекта недвижимости. Все необходимые документы владелец сможет подать в органы регистрации прав самостоятельно.

Кроме того, для исключения случаев строительства на таких участках домов, не соответствующих установленным требованиям к объектам ИЖС, законопроектом предусматривается, что индивидуальный жилой дом или садовый дом должны соответствовать параметрам объекта ИЖС, определенным Градостроительным кодексом.

Также предлагается продлить на 5 лет срок действия положений о возможности направления уведомлений о строительстве жилых домов, строительство которых было начато до 4 августа 2018 года (то есть до введения уведомительного порядка).

Павел Крашенинников отметил, что законопроект призван защитить права граждан на жилую дачную недвижимость и положительно скажется на динамике развития индивидуального жилищного строительства в целом.

По материалам ИА «Тюменская линия».

■ ЛЕТО. КАНИКУЛЫ

ШКОЛЬНИКИ МОГУТ ОСВОИТЬ ПЕРВУЮ ПРОФЕССИЮ

Отдыхать летом можно по–разному: путешествовать, загорать, купаться, общаться, веселиться. Можно успеть все, в том числе узнать что–то новое.

Центр опережающей профессиональной подготовки Тюменской области приглашает ребят бесплатно освоить свою первую профессию. Краткосрочные образовательные программы, разрабатываемые преподавателями ЦОПП ТО, позволяют обучающимся 6–11 классов получить трудовые навыки по более чем 25 компетенциям. Можно выбрать одну из них и пройти бесплатное обучение.

Есть профессии, по которым школьники получают разряд, например, повара 3 разряда. Есть специальности, востребованные на современном рынке IT-технологий – цифровой куратор.

После завершения обучения слушатели получают свидетельство об окончании обучения по определенной профессии. Документ дает подростку право на трудоустройство, у школьника появляется реальная возможность испытать свои силы в профессиональной деятельности, отточить приобретенные навыки, задуматься о дальнейшем обучении уже более осознанно.

Сейчас в Центре ведется запись на бесплатное обучение первой профессии в дистанционном формате по следующим программам:

Современные технологии в поварском деле (учащиеся 9–11 классов): профессия – повар;

Обработка цифровой фотографии (учащиеся 6–11 классов): профессия – ретушер;

Графический дизайн (учащиеся 8–11 классов): профессия – консультант в области развития цифровой грамотности (цифровой куратор);

Цифровой модельер текстильных изделий (учащиеся 6–11 классов): профессия – изготовитель лекал;

Искусство декорирования витрин (учащиеся 6–11 классов): профессия – декоратор витрин;

Программирование на языке Python (учащиеся 8–11 классов): профессия – консультант в области развития цифровой грамотности (цифровой куратор);

Пиццмейкер (учащиеся 9–11 классов): профессия – пекарь;

3D-моделирование в кондитерском искусстве (учащиеся 9–11 классов): профессия – кондитер;

Цифровые технологии в парикмахерском искусстве (учащиеся 6–11 классов): профессия – парикмахер;

Консультант по безопасности личного профиля (учащиеся 8–11 классов): профессия – консультант в области развития цифровой грамотности (цифровой куратор).

Реализация перечисленных программ запланирована в июле и августе. В последующие месяцы 2020 года перечень программ будет расширен, а запись на обучение продолжена. Отметим, что к концу июня 2020 года в Центре опережающей профессиональной подготовки Тюменской области успешно прошли обучение в дистанционном формате уже более 1300 ребят.

Пройти обучение могут школьники города Тюмени и юга Тюменской области при условии, что это делается впервые. Подать можно только одну заявку. Запись – в электронном формате на сайте www.copp72.ru.

Уточнить информацию можно у специалистов ЦОПП ТО по тел. 8-952-687-5752 – Эльвира Леонтьева, 8-950-480-0252 – Наталья Стратиенко.

Фото из архива Центра опережающей профессиональной подготовки Тюменской области.

■ ПОЛЕЗНЫЕ СОВЕТЫ

Каждый шестой звонок на горячую линию цифрового эфирного ТВ вызван схожими причинами: некорректным выбором, настройкой или установкой антенны. РТРС рассказывает, как не промахнуться с типом антенны и местом ее размещения.

КАК ПОДОБРАТЬ АНТЕННУ ДЛЯ ТВ?

Галина Ивановна из Тюменского района купила комнатную антенну и направила ее в противоположную от телебашни сторону, в итоге столкнулась с прерываниями ТВ на 3–5 секунд. Проблема решилась после закрепления наружной антенны на крыше дома и ориентирования ее в сторону телебашни в Тюмени.

ВСЕ ПРОБЛЕМЫ – ОТ АНТЕННЫ

В бывшем СССР телевидение транслировалось на метровых волнах с длиной волны от 1–10 метров. Позже появились телекомпании, работающие в дециметровом диапазоне (21–69 частотные каналы), где длина волны от 10 сантиметров до 1 метра. Для приема волн разной

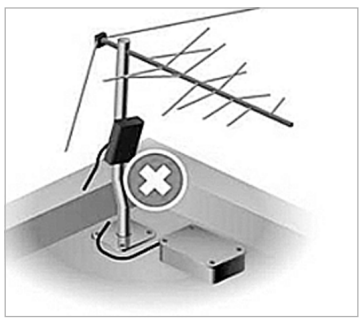

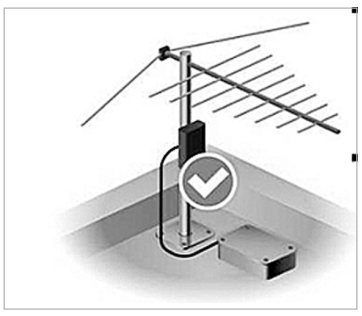

длины нужны разные антенны.

В 2019 году Россия перешла на цифровое эфирное телевидение. Федеральные каналы вещают только в цифровом формате. В аналоговом остались лишь некоторые региональные. Поэтому сейчас в России телевещание в метровом диапазоне (1–12 частотные каналы) практически не ведется. А вот метровые антенны еще остались. Такая антенна может поймать цифровой телесигнал вблизи передающей станции. Но он будет неустойчив, может пропадать. Выглядит это так, что телевизор то показывает отлично, то не показывает.

Только дециметровая антенна может стабильно без перебоев принимать сигнал цифрового эфирного телевидения. Обычно она выглядит, как елка, – длинная палка с небольшими увеличивающимися поперечинами.

Другие формы дециметровых антенн – чаще просто маркетинговый трюк. Антенны необычной формы могут работать только вблизи башни. А могут и создавать такие же проблемы при просмотре, как неподходящая антенна метрового диапазона.

Популярные «польские» антенны в виде решетки специалисты не рекомендуют. У них низкие показатели по приему цифрового телесигнала. Когда выходит из строя усилитель антенны, она способна создать помехи и для других зрителей, чьи антенны установлены на том же этаже или крыше. Если «полька» работает нормально, вам повезло. Но при трудностях с приемом советуем заменить ее на дециметровую.

КАЖДОМУ – СВОЙ ТИП

Антенну нужно подбирать под особенности квартиры. Важно учесть этаж, плотность застройки, ландшафт и расстояние от телебашни. Правильная установка подходящей антенны и ориентирование ее в сторону ближайшей телебашни позволит без проблем принимать 20 телеканалов цифрового эфирного телевидения.

КОМНАТНЫЕ АНТЕННЫ

Подходят для приема вблизи телебашни, в радиусе пяти километров, в прямой видимости. Если из окна видно башню, такая антенна – то, что надо. Не видно – лучше не рисковать.

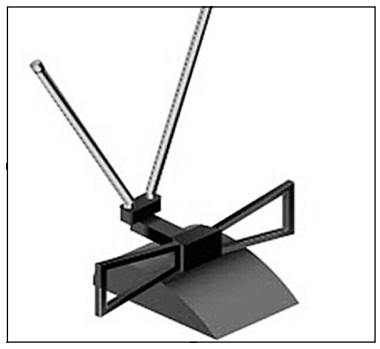

НАРУЖНЫЕ АНТЕННЫ: ПАССИВНЫЕ И АКТИВНЫЕ

Самый рабочий тип антенны - без усилителя сигнала (пассивные). Их устанавливают на крыше, балконе, оконной раме или стене. Принимают «цифру» в радиусе 20 километров. Работают в плотной застройке, когда башня закрыта домами, окно смотрит в другую сторону, когда башня расположена за холмом.

На большом удалении от телебашни антенне нужен усилитель. Антенна с усилителем (пассивная) способна видеть телебашню на расстоянии до 80 километров. Усилитель включается в розетку. В некоторых моделях телевизоров и приставок ток подается по антенному кабелю. Это избавляет от лишнего провода, но нужно выяснить, предусмотрена ли такая подача в антенне и телевизоре (приставке).

Чем выше закреплены наружные антенны, тем лучше. Для крепления необходима мачта, кронштейн. В качестве мачты можно использовать металлическую трубу диаметром 40–50 мм.

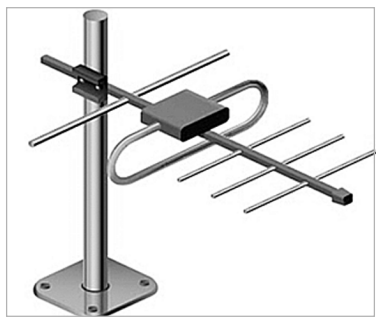

КОЛЛЕКТИВНЫЕ АНТЕННЫ

Обеспечивают ТВ-сигналом весь дом. Тут заботы сводятся к тому, чтобы выяснить у управляющей компании, есть ли такая антенна в нужном дециметровом диапазоне на крыше дома и как к ней подключиться. Если коллективной антенны нет, то вопрос о ее установке решает собрание собственников жилья.

КАБЕЛЬ: КАКОЙ ЛУЧШЕ ВЫБРАТЬ?

Установив подходящую антенну, не забудьте про кабель. В идеале кабель должен без потерь доводить сигнал от антенны до телевизора. На практике потери – так называемые затухания сигнала – все равно есть. Минимальные затухания происходят в кабеле сопротивлением 75 ОМ. Выглядит он как толстый провод диаметром около сантиметра. Иногда на оплетке кабеля есть маркировка 75 ОМ. Эту информацию можно найти и на ценнике в магазине.

Тонкие кабели удобнее в прокладке и не так заметны, но не так эффективно проводят дециметровый сигнал.

В случае проблем с сигналом стоит проверить кабель. Если он поврежден, соединения окислены, на кабеле скрутки – его нужно чинить или менять на новый.

Информация подготовлена Урало-Сибирским региональным центром Российская телевизионная и региональная сети.

■ ОФИЦИАЛЬНО

ДУМА ВИНЗИЛИНСКОГО МУНИЦИПАЛЬНОГО ОБРАЗОВАНИЯ

РЕШЕНИЕ от 23.07.2020 г. N 30

Об изменении границ Винзилинского муниципального образования

В соответствии с частью 3 статьи 12 Федерального закона от 06.10.2003 N 131-ФЗ «Об общих принципах организации местного самоуправления в Российской Федерации», учитывая результаты опроса граждан в Винзилинском муниципальном образовании, а так же согласие населения с. Аманадское и д. Марай, выраженное на сходах граждан по вопросу изменения границ Винзилинского муниципального образования, влекущего отнесение территорий населенных пунктов с. Аманадское и д. Марай, входящих в состав Винзилинского муниципального образования, к территории Богандинского муниципального образования, руководствуясь статьей 20 Устава Винзилинского муниципального образования, Дума Винзилинского муниципального образования **РЕШИЛА:**

1. Выразить согласие на изменение границ Винзилинского муниципального образования, влекущее отнесение территорий населенных пунктов с. Аманадское и д. Марай, входящих в состав Винзилинского муниципального образования, к территории Богандинского муниципального образования.

2. Предложить Думе Тюменского муниципального района обратиться в Тюменскую областную Думу в порядке законодательной инициативы с законопроектом об изменении границ Винзилинского муниципального образования, влекущим отнесение территорий населенных пунктов с. Аманадское и д. Марай, входящих в состав Винзилинского муниципального образования, к территории Богандинского муниципального образования.

3. Настоящее решение вступает в силу со дня его принятия и подлежит обнародованию.

Е.КОЛПАЩИКОВА,
председатель Думы.

ОПОВЕЩЕНИЕ

о начале общественных обсуждений

Администрация Ембаевского муниципального образования оповещает о проведении общественных обсуждений по проекту решения думы муниципального образования «О внесении изменений в решение думы от 30.08.2018 N 285 «Об утверждении Правил благоустройства территории Ембаевского муниципального образования (далее - «Проект»).

Проект будет размещен на официальном сайте Администрации Тюменского муниципального района в сети Интернет (www.atmr.ru) в разделе Ембаевского МО, подразделе «Независимая антикоррупционная экспертиза и общественное обсуждение и публичные слушания» и на информационных стендах в местах, установленных администрацией Ембаевского муниципального образования с 05.08.2020 по 14.08.2020.

Открытие экспозиции Проекта состоится в здании администрации Ембаевского муниципального образования по адресу: Тюменская область, Тюменский район, с.Ембаево, ул.Советская, д.52, 03.08.2020 экспозиция Проекта проводится с 03.08.2020 по 10.08.2020 консультации по экспозиции Проекта проводятся в период с 03.08.2020 по 10.08.2020: понедельник-пятница с 8.00 до 12.00, с 13.00 до 16.00; суббота, воскресенье – выходные дни.

Предложения и замечания к Проекту, можно подавать посредством официального сайта Администрации Тюменского муниципального района в сети Интернет (www.atmr.ru) в разделе Ембаевское МО, подразделе «Независимая антикоррупционная экспертиза и общественное обсуждение и публичные слушания»; в письменной форме в адрес администрации Ембаевского муниципального образования по адресу: Тюменская область, Тюменский район, с.Ембаево, ул.Советская, д.52; с 05.08.2020 по 10.08.2020 в будние дни с 8.00 до 12.00, с 13.00 до 16.00, а также посредством записи в книге (журнале) учета посетителей экспозиции Проекта.

И.ИКСАНОВ,
и.о. главы муниципального образования.

АДМИНИСТРАЦИЯ НОВОТАРМАНСКОГО МУНИЦИПАЛЬНОГО ОБРАЗОВАНИЯ

Согласно Решению думы Новотарманского МО N 58 от 21.07.2020 г. утвердить отчет об исполнении бюджета за 1 полугодие 2020 г. по доходам в сумме 13897,39 тысяч рублей, по расходам в сумме 9717,45 тысяч рублей, с профицитом бюджета в сумме 4179,94 тысяч рублей.

Приглашаем население Новотарманского муниципального образования ознакомиться с данным решением в администрации Новотарманского МО по адресу: п.Новотарманский, ул.Центральная, д.56 и/или с полным текстом решения можно ознакомиться на сайте Тюменского муниципального района: www.atmr.ru во вкладке «Муниципальные образования/ Новотарманское муниципальное образование/раздел «Бюджет»

Показатели численности муниципальных служащих администрации Новотарманского муниципального образования и фактические затраты на их денежное содержание за 1 полугодие 2020 года

Наименование показателя	*Численность (чел.)*	*Фактические затраты за 1 полугодие 2020 г. (тыс.руб.)*
Муниципальные служащие	6	1701,826

ПЕРВЫЙ ФИНАНСОВЫЙ ОТЧЕТ

о поступлении и расходовании средств избирательного фонда кандидата в депутаты Думы Тюменского муниципального района четвертого созыва Сузина Виталия Викторовича, одномандатный избирательный округ N 8, номер специального избирательного счета 40810810867109000474

Строка финансового отчета	*Шифр строки*	*Сумма, руб.*	*Примечание*
1. Поступило средств в избирательный фонд, всего	10	0,0	
из них			
1.1.1 Собственные средства кандидата	30	0,0	
2. Возвращено денежных средств из избирательного фонда, всего	120	0,0	
3. Израсходовано средств, всего	190	0,0	
5. Остаток средств фонда на дату сдачи отчета (заверяется банковской справкой)	310	0,0	

Правильность сведений, указанных в настоящем финансовом отчете, подтверждаю, других денежных средств, минуя избирательный фонд, на организацию и проведение избирательной кампании не привлекалось.

21.07.2020 г. **В.СУЗИН, кандидат.**

ПЕРВЫЙ ФИНАНСОВЫЙ ОТЧЕТ

о поступлении и расходовании средств избирательного фонда кандидата в депутаты Думы Тюменского муниципального района четвертого созыва Николаева Александра Сергеевича, одномандатный избирательный округ N 1, номер специального избирательного счета 40810810767109000464

Строка финансового отчета	*Шифр строки*	*Сумма, руб.*	*Примечание*
1. Поступило средств в избирательный фонд, всего	10	0,0	
из них			
1.1.1 Собственные средства кандидата	30	0,0	
2. Возвращено денежных средств из избирательного фонда, всего	120	0,0	
3. Израсходовано средств, всего	190	0,0	
5. Остаток средств фонда на дату сдачи отчета (заверяется банковской справкой)	310	0,0	

Правильность сведений, указанных в настоящем финансовом отчете, подтверждаю, других денежных средств, минуя избирательный фонд, на организацию и проведение избирательной кампании не привлекалось.

21.07.2020 г. **А.НИКОЛАЕВ, кандидат.**

ПЕРВЫЙ ФИНАНСОВЫЙ ОТЧЕТ

о поступлении и расходовании средств избирательного фонда кандидата в депутаты Думы Тюменского муниципального района четвертого созыва Семенюк Надежды Исмихановны, одномандатный избирательный округ N 13, номер специального избирательного счета 40810810467109000492

Строка финансового отчета	*Шифр строки*	*Сумма, руб.*	*Примечание*
1. Поступило средств в избирательный фонд, всего	10	0,0	
из них			
1.1.1 Собственные средства кандидата	30	0,0	
2. Возвращено денежных средств из избирательного фонда, всего	120	0,0	
3. Израсходовано средств, всего	190	0,0	
5. Остаток средств фонда на дату сдачи отчета (заверяется банковской справкой)	310	0,0	

Правильность сведений, указанных в настоящем финансовом отчете, подтверждаю, других денежных средств, минуя избирательный фонд, на организацию и проведение избирательной кампании не привлекалось.

23.07.2020 г. **Н.СЕМЕНЮК, кандидат.**

ПЕРВЫЙ ФИНАНСОВЫЙ ОТЧЕТ

о поступлении и расходовании средств избирательного фонда кандидата в депутаты Думы Тюменского муниципального района четвертого созыва Новикова Максима Петровича, одномандатный избирательный округ N 1, номер специального избирательного счета 40810810567109000402

Строка финансового отчета	*Шифр строки*	*Сумма, руб.*	*Примечание*
1. Поступило средств в избирательный фонд, всего	10	0,0	
из них			
1.1.1 Собственные средства кандидата	30	0,0	
2. Возвращено денежных средств из избирательного фонда, всего	120	0,0	
3. Израсходовано средств, всего	190	0,0	
5. Остаток средств фонда на дату сдачи отчета (заверяется банковской справкой)	310	0,0	

Правильность сведений, указанных в настоящем финансовом отчете, подтверждаю, других денежных средств, минуя избирательный фонд, на организацию и проведение избирательной кампании не привлекалось.

14.07.2020 г. **М.НОВИКОВ, кандидат.**

ПЕРВЫЙ ФИНАНСОВЫЙ ОТЧЕТ

о поступлении и расходовании средств избирательного фонда кандидата в депутаты Думы Тюменского муниципального района четвертого созыва Никитина Андрея Юрьевича, одномандатный избирательный округ N 2, номер специального избирательного счета 40810810167109000420

Строка финансового отчета	*Шифр строки*	*Сумма, руб.*	*Примечание*
1. Поступило средств в избирательный фонд, всего	10	0,0	
из них			
1.1.1 Собственные средства кандидата	30	0,0	
2. Возвращено денежных средств из избирательного фонда, всего	120	0,0	
3. Израсходовано средств, всего	190	0,0	
5. Остаток средств фонда на дату сдачи отчета (заверяется банковской справкой)	310	0,0	

Правильность сведений, указанных в настоящем финансовом отчете, подтверждаю, других денежных средств, минуя избирательный фонд, на организацию и проведение избирательной кампании не привлекалось.

16.07.2020 г. **А.НИКИТИН, кандидат.**

ПЕРВЫЙ ФИНАНСОВЫЙ ОТЧЕТ

о поступлении и расходовании средств избирательного фонда кандидата в депутаты Думы Тюменского муниципального района четвертого созыва Зыкова Станислава Андреевича, одномандатный избирательный округ N 3, номер специального избирательного счета 40810810667109000386

Строка финансового отчета	*Шифр строки*	*Сумма, руб.*	*Примечание*
1. Поступило средств в избирательный фонд, всего	10	0,0	
из них			
1.1.1 Собственные средства кандидата	30	0,0	
2. Возвращено денежных средств из избирательного фонда, всего	120	0,0	
3. Израсходовано средств, всего	190	0,0	
5. Остаток средств фонда на дату сдачи отчета (заверяется банковской справкой)	310	0,0	

Правильность сведений, указанных в настоящем финансовом отчете, подтверждаю, других денежных средств, минуя избирательный фонд, на организацию и проведение избирательной кампании не привлекалось.

14.07.2020 г. **С.ЗЫКОВ, кандидат.**

■ ОФИЦИАЛЬНО

ПЕРВЫЙ ФИНАНСОВЫЙ ОТЧЕТ

о поступлении и расходовании средств избирательного фонда кандидата в депутаты Думы Тюменского муниципального района четвертого созыва Бондарева Андрея Юрьевича, одномандатный избирательный округ N 4, номер специального избирательного счета 40810810567109000392

Строка финансового отчета	*Шифр строки*	*Сумма, руб.*	*Примечание*
1. Поступило средств в избирательный фонд, всего	10	0,0	
из них			
1.1.1 Собственные средства кандидата	30	0,0	
2. Возвращено денежных средств из избирательного фонда, всего	120	0,0	
3. Израсходовано средств, всего	190	0,0	
5. Остаток средств фонда на дату сдачи отчета (заверяется банковской справкой)	310	0,0	

Правильность сведений, указанных в настоящем финансовом отчете, подтверждаю, других денежных средств, минуя избирательный фонд, на организацию и проведение избирательной кампании не привлекалось.

14.07.2020 г. **А.БОНДАРЕВ, кандидат.**

ПЕРВЫЙ ФИНАНСОВЫЙ ОТЧЕТ

о поступлении и расходовании средств избирательного фонда кандидата в депутаты Думы Тюменского муниципального района четвертого созыва Мельчакова Алексея Юрьевича, одномандатный избирательный округ N 5, номер специального избирательного счета 40810810567109000376

Строка финансового отчета	*Шифр строки*	*Сумма, руб.*	*Примечание*
1. Поступило средств в избирательный фонд, всего	10	0,0	
из них			
1.1.1 Собственные средства кандидата	30	0,0	
2. Возвращено денежных средств из избирательного фонда, всего	120	0,0	
3. Израсходовано средств, всего	190	0,0	
5. Остаток средств фонда на дату сдачи отчета (заверяется банковской справкой)	310	0,0	

Правильность сведений, указанных в настоящем финансовом отчете, подтверждаю, других денежных средств, минуя избирательный фонд, на организацию и проведение избирательной кампании не привлекалось.

13.07.2020 г. **А.МЕЛЬЧАКОВ, кандидат.**

ПЕРВЫЙ ФИНАНСОВЫЙ ОТЧЕТ

о поступлении и расходовании средств избирательного фонда кандидата в депутаты Думы Тюменского муниципального района четвертого созыва Игнатьева Александра Константиновича, одномандатный избирательный округ N 6, номер специального избирательного счета 40810810667109000412

Строка финансового отчета	*Шифр строки*	*Сумма, руб.*	*Примечание*
1. Поступило средств в избирательный фонд, всего	10	0,0	
из них			
1.1.1 Собственные средства кандидата	30	0,0	
2. Возвращено денежных средств из избирательного фонда, всего	120	0,0	
3. Израсходовано средств, всего	190	0,0	
5. Остаток средств фонда на дату сдачи отчета (заверяется банковской справкой)	310	0,0	

Правильность сведений, указанных в настоящем финансовом отчете, подтверждаю, других денежных средств, минуя избирательный фонд, на организацию и проведение избирательной кампании не привлекалось.

15.07.2020 г. **А.ИГНАТЬЕВ, кандидат.**

ПЕРВЫЙ ФИНАНСОВЫЙ ОТЧЕТ

о поступлении и расходовании средств избирательного фонда кандидата в депутаты Думы Тюменского муниципального района четвертого созыва Перелыгина Игоря Владимировича, одномандатный избирательный округ N 7, номер специального избирательного счета 40810810867109000416

Строка финансового отчета	*Шифр строки*	*Сумма, руб.*	*Примечание*
1. Поступило средств в избирательный фонд, всего	10	0,0	
из них			
1.1.1 Собственные средства кандидата	30	0,0	
2. Возвращено денежных средств из избирательного фонда, всего	120	0,0	
3. Израсходовано средств, всего	190	0,0	
5. Остаток средств фонда на дату сдачи отчета (заверяется банковской справкой)	310	0,0	

Правильность сведений, указанных в настоящем финансовом отчете, подтверждаю, других денежных средств, минуя избирательный фонд, на организацию и проведение избирательной кампании не привлекалось.

15.07.2020 г. **И.ПЕРЕЛЫГИН, кандидат.**

ПЕРВЫЙ ФИНАНСОВЫЙ ОТЧЕТ

о поступлении и расходовании средств избирательного фонда кандидата в депутаты Думы Тюменского муниципального района четвертого созыва Усольцевой Жанны Айтмухаметовны, одномандатный избирательный округ N 8, номер специального избирательного счета 40810810667109000399

Строка финансового отчета	*Шифр строки*	*Сумма, руб.*	*Примечание*
1. Поступило средств в избирательный фонд, всего	10	0,0	
из них			
1.1.1 Собственные средства кандидата	30	0,0	
2. Возвращено денежных средств из избирательного фонда, всего	120	0,0	
3. Израсходовано средств, всего	190	0,0	
5. Остаток средств фонда на дату сдачи отчета (заверяется банковской справкой)	310	0,0	

Правильность сведений, указанных в настоящем финансовом отчете, подтверждаю, других денежных средств, минуя избирательный фонд, на организацию и проведение избирательной кампании не привлекалось.

14.07.2020 г. **Ж.АЙТМУХАМЕТОВНА, кандидат.**

ПЕРВЫЙ ФИНАНСОВЫЙ ОТЧЕТ

о поступлении и расходовании средств избирательного фонда кандидата в депутаты Думы Тюменского муниципального района четвертого созыва Шульгина Евгения Олеговича, одномандатный избирательный округ N 9, номер специального избирательного счета 40810810667109000483

Строка финансового отчета	*Шифр строки*	*Сумма, руб.*	*Примечание*
1. Поступило средств в избирательный фонд, всего	10	0,0	
из них			
1.1.1 Собственные средства кандидата	30	0,0	
2. Возвращено денежных средств из избирательного фонда, всего	120	0,0	
3. Израсходовано средств, всего	190	0,0	
5. Остаток средств фонда на дату сдачи отчета (заверяется банковской справкой)	310	0,0	

Правильность сведений, указанных в настоящем финансовом отчете, подтверждаю, других денежных средств, минуя избирательный фонд, на организацию и проведение избирательной кампании не привлекалось.

22.07.2020 г. **Е.ШУЛЬГИН, кандидат.**

ПЕРВЫЙ ФИНАНСОВЫЙ ОТЧЕТ

о поступлении и расходовании средств избирательного фонда кандидата в депутаты Думы Тюменского муниципального района четвертого созыва Борисевича Евгения Викторовича, одномандатный избирательный округ N 10, номер специального избирательного счета 40810810067109000397

Строка финансового отчета	*Шифр строки*	*Сумма, руб.*	*Примечание*
1. Поступило средств в избирательный фонд, всего	10	0,0	
из них			
1.1.1 Собственные средства кандидата	30	0,0	
2. Возвращено денежных средств из избирательного фонда, всего	120	0,0	
3. Израсходовано средств, всего	190	0,0	
5. Остаток средств фонда на дату сдачи отчета (заверяется банковской справкой)	310	0,0	

Правильность сведений, указанных в настоящем финансовом отчете, подтверждаю, других денежных средств, минуя избирательный фонд, на организацию и проведение избирательной кампании не привлекалось.

14.07.2020 г. **Е.БОРИСЕВИЧ, кандидат.**

ПЕРВЫЙ ФИНАНСОВЫЙ ОТЧЕТ

о поступлении и расходовании средств избирательного фонда кандидата в депутаты Думы Тюменского муниципального района четвертого созыва Ларионовой Алены Алексеевны, одномандатный избирательный округ N 11, номер специального избирательного счета 40810810967109000413

Строка финансового отчета	*Шифр строки*	*Сумма, руб.*	*Примечание*
1. Поступило средств в избирательный фонд, всего	10	0,0	
из них			
1.1.1 Собственные средства кандидата	30	0,0	
2. Возвращено денежных средств из избирательного фонда, всего	120	0,0	
3. Израсходовано средств, всего	190	0,0	
5. Остаток средств фонда на дату сдачи отчета (заверяется банковской справкой)	310	0,0	

Правильность сведений, указанных в настоящем финансовом отчете, подтверждаю, других денежных средств, минуя избирательный фонд, на организацию и проведение избирательной кампании не привлекалось.

15.07.2020 г. **А.ЛАРИОНОВА, кандидат.**

ПЕРВЫЙ ФИНАНСОВЫЙ ОТЧЕТ

о поступлении и расходовании средств избирательного фонда кандидата в депутаты Думы Тюменского муниципального района четвертого созыва Исламовой Ларисы Владимировны, одномандатный избирательный округ N 12, номер специального избирательного счета 40810810367109000398

Строка финансового отчета	*Шифр строки*	*Сумма, руб.*	*Примечание*
1. Поступило средств в избирательный фонд, всего	10	0,0	
из них			
1.1.1 Собственные средства кандидата	30	0,0	
2. Возвращено денежных средств из избирательного фонда, всего	120	0,0	
3. Израсходовано средств, всего	190	0,0	
5. Остаток средств фонда на дату сдачи отчета (заверяется банковской справкой)	310	0,0	

Правильность сведений, указанных в настоящем финансовом отчете, подтверждаю, других денежных средств, минуя избирательный фонд, на организацию и проведение избирательной кампании не привлекалось.

14.07.2020 г. **Л.ИСЛАМОВА, кандидат.**

ПЕРВЫЙ ФИНАНСОВЫЙ ОТЧЕТ

о поступлении и расходовании средств избирательного фонда кандидата в депутаты Думы Тюменского муниципального района четвертого созыва Ружкова Александра Александровича, одномандатный избирательный округ N 13, номер специального избирательного счета 40810810967109000387

Строка финансового отчета	*Шифр строки*	*Сумма, руб.*	*Примечание*
1. Поступило средств в избирательный фонд, всего	10	0,0	
из них			
1.1.1 Собственные средства кандидата	30	0,0	
2. Возвращено денежных средств из избирательного фонда, всего	120	0,0	
3. Израсходовано средств, всего	190	0,0	
5. Остаток средств фонда на дату сдачи отчета (заверяется банковской справкой)	310	0,0	

Правильность сведений, указанных в настоящем финансовом отчете, подтверждаю, других денежных средств, минуя избирательный фонд, на организацию и проведение избирательной кампании не привлекалось.

14.07.2020 г. **А.РУЖКОВ, кандидат.**

■ ОФИЦИАЛЬНО

ПЕРВЫЙ ФИНАНСОВЫЙ ОТЧЕТ

о поступлении и расходовании средств избирательного фонда кандидата в депутаты Думы Тюменского муниципального района четвертого созыва Гарафутдинова Марата Наильевича, одномандатный избирательный округ N 14, номер специального избирательного счета 40810810167109000417

Строка финансового отчета	*Шифр строки*	*Сумма, руб.*	*Примечание*
1. Поступило средств в избирательный фонд, всего	10	0,0	
из них			
1.1.1 Собственные средства кандидата	30	0,0	
2. Возвращено денежных средств из избирательного фонда, всего	120	0,0	
3. Израсходовано средств, всего	190	0,0	
5. Остаток средств фонда на дату сдачи отчета (заверяется банковской справкой)	310	0,0	

Правильность сведений, указанных в настоящем финансовом отчете, подтверждаю, других денежных средств, минуя избирательный фонд, на организацию и проведение избирательной кампании не привлекалось.

М.ГАРАФУТДИНОВ, кандидат.

15.07.2020 г.

ПЕРВЫЙ ФИНАНСОВЫЙ ОТЧЕТ

о поступлении и расходовании средств избирательного фонда кандидата в депутаты Думы Тюменского муниципального района четвертого созыва Леонтьева Александра Валерьевича, одномандатный избирательный округ N 15, номер специального избирательного счета 40810810567109000460

Строка финансового отчета	*Шифр строки*	*Сумма, руб.*	*Примечание*
1. Поступило средств в избирательный фонд, всего	10	0,0	
из них			
1.1.1 Собственные средства кандидата	30	0,0	
2. Возвращено денежных средств из избирательного фонда, всего	120	0,0	
3. Израсходовано средств, всего	190	0,0	
5. Остаток средств фонда на дату сдачи отчета (заверяется банковской справкой)	310	0,0	

Правильность сведений, указанных в настоящем финансовом отчете, подтверждаю, других денежных средств, минуя избирательный фонд, на организацию и проведение избирательной кампании не привлекалось.

А.ЛЕОНТЬЕВ, кандидат.

21.07.2020 г.

ПЕРВЫЙ ФИНАНСОВЫЙ ОТЧЕТ

о поступлении и расходовании средств избирательного фонда кандидата в депутаты Думы Тюменского муниципального района четвертого созыва Машиновой Татьяны Ивановны, одномандатный избирательный округ N 1, номер специального избирательного счета 40810810267109000388

Строка финансового отчета	*Шифр строки*	*Сумма, руб.*	*Примечание*
1. Поступило средств в избирательный фонд, всего	10	0,0	
из них			
1.1.1 Собственные средства кандидата	30	0,0	
2. Возвращено денежных средств из избирательного фонда, всего	120	0,0	
3. Израсходовано средств, всего	190	0,0	
5. Остаток средств фонда на дату сдачи отчета (заверяется банковской справкой)	310	0,0	

Правильность сведений, указанных в настоящем финансовом отчете, подтверждаю, других денежных средств, минуя избирательный фонд, на организацию и проведение избирательной кампании не привлекалось.

Т.МАШИНОВА, кандидат.

14.07.2020 г.

ПЕРВЫЙ ФИНАНСОВЫЙ ОТЧЕТ

о поступлении и расходовании средств избирательного фонда кандидата в депутаты Думы Тюменского муниципального района четвертого созыва Гавриловой Светланы Федоровны, одномандатный избирательный округ N 2, номер специального избирательного счета 40810810067109000436

Строка финансового отчета	*Шифр строки*	*Сумма, руб.*	*Примечание*
1. Поступило средств в избирательный фонд, всего	10	0,0	
из них			
1.1.1 Собственные средства кандидата	30	0,0	
2. Возвращено денежных средств из избирательного фонда, всего	120	0,0	
3. Израсходовано средств, всего	190	0,0	
5. Остаток средств фонда на дату сдачи отчета (заверяется банковской справкой)	310	0,0	

Правильность сведений, указанных в настоящем финансовом отчете, подтверждаю, других денежных средств, минуя избирательный фонд, на организацию и проведение избирательной кампании не привлекалось.

С.ГАВРИЛОВА, кандидат.

17.07.2020 г.

ПЕРВЫЙ ФИНАНСОВЫЙ ОТЧЕТ

о поступлении и расходовании средств избирательного фонда кандидата в депутаты Думы Тюменского муниципального района четвертого созыва Морарь Ирины Федоровны, одномандатный избирательный округ N 3, номер специального избирательного счета 40810810667109000360

Строка финансового отчета	*Шифр строки*	*Сумма, руб.*	*Примечание*
1. Поступило средств в избирательный фонд, всего	10	0,0	
из них			
1.1.1 Собственные средства кандидата	30	0,0	
2. Возвращено денежных средств из избирательного фонда, всего	120	0,0	
3. Израсходовано средств, всего	190	0,0	
5. Остаток средств фонда на дату сдачи отчета (заверяется банковской справкой)	310	0,0	

Правильность сведений, указанных в настоящем финансовом отчете, подтверждаю, других денежных средств, минуя избирательный фонд, на организацию и проведение избирательной кампании не привлекалось.

И.МОРАРЬ, кандидат.

10.07.2020 г.

ПЕРВЫЙ ФИНАНСОВЫЙ ОТЧЕТ

о поступлении и расходовании средств избирательного фонда кандидата в депутаты Думы Тюменского муниципального района четвертого созыва Клименко Валентина Витальевича, одномандатный избирательный округ N 4, номер специального избирательного счета 40810810267109000362

Строка финансового отчета	*Шифр строки*	*Сумма, руб.*	*Примечание*
1. Поступило средств в избирательный фонд, всего	10	0,0	
из них			
1.1.1 Собственные средства кандидата	30	0,0	
2. Возвращено денежных средств из избирательного фонда, всего	120	0,0	
3. Израсходовано средств, всего	190	0,0	
5. Остаток средств фонда на дату сдачи отчета (заверяется банковской справкой)	310	0,0	

Правильность сведений, указанных в настоящем финансовом отчете, подтверждаю, других денежных средств, минуя избирательный фонд, на организацию и проведение избирательной кампании не привлекалось.

В.КЛИМЕНКО, кандидат.

10.07.2020 г.

ПЕРВЫЙ ФИНАНСОВЫЙ ОТЧЕТ

о поступлении и расходовании средств избирательного фонда кандидата в депутаты Думы Тюменского муниципального района четвертого созыва Трофимовой Светланы Александровны, одномандатный избирательный округ N 5, номер специального избирательного счета 40810810467109000337

Строка финансового отчета	*Шифр строки*	*Сумма, руб.*	*Примечание*
1. Поступило средств в избирательный фонд, всего	10	0,0	
из них			
1.1.1 Собственные средства кандидата	30	0,0	
2. Возвращено денежных средств из избирательного фонда, всего	120	0,0	
3. Израсходовано средств, всего	190	0,0	
5. Остаток средств фонда на дату сдачи отчета (заверяется банковской справкой)	310	0,0	

Правильность сведений, указанных в настоящем финансовом отчете, подтверждаю, других денежных средств, минуя избирательный фонд, на организацию и проведение избирательной кампании не привлекалось.

С.ТРОФИМОВА, кандидат.

10.07.2020 г.

ПЕРВЫЙ ФИНАНСОВЫЙ ОТЧЕТ

о поступлении и расходовании средств избирательного фонда кандидата в депутаты Думы Тюменского муниципального района четвертого созыва Масловой Ирины Станиславовны, одномандатный избирательный округ N 6, номер специального избирательного счета 40810810167109000378

Строка финансового отчета	*Шифр строки*	*Сумма, руб.*	*Примечание*
1. Поступило средств в избирательный фонд, всего	10	0,0	
из них			
1.1.1 Собственные средства кандидата	30	0,0	
2. Возвращено денежных средств из избирательного фонда, всего	120	0,0	
3. Израсходовано средств, всего	190	0,0	
5. Остаток средств фонда на дату сдачи отчета (заверяется банковской справкой)	310	0,0	

Правильность сведений, указанных в настоящем финансовом отчете, подтверждаю, других денежных средств, минуя избирательный фонд, на организацию и проведение избирательной кампании не привлекалось.

И.МАСЛОВА, кандидат.

13.07.2020 г.

ПЕРВЫЙ ФИНАНСОВЫЙ ОТЧЕТ

о поступлении и расходовании средств избирательного фонда кандидата в депутаты Думы Тюменского муниципального района четвертого созыва Тимофеева Сергея Владимировича, одномандатный избирательный округ N 7, номер специального избирательного счета 40810810667109000454

Строка финансового отчета	*Шифр строки*	*Сумма, руб.*	*Примечание*
1. Поступило средств в избирательный фонд, всего	10	0,0	
из них			
1.1.1 Собственные средства кандидата	30	0,0	
2. Возвращено денежных средств из избирательного фонда, всего	120	0,0	
3. Израсходовано средств, всего	190	0,0	
5. Остаток средств фонда на дату сдачи отчета (заверяется банковской справкой)	310	0,0	

Правильность сведений, указанных в настоящем финансовом отчете, подтверждаю, других денежных средств, минуя избирательный фонд, на организацию и проведение избирательной кампании не привлекалось.

С.ТИМОФЕЕВ, кандидат.

20.07.2020 г.

ПЕРВЫЙ ФИНАНСОВЫЙ ОТЧЕТ

о поступлении и расходовании средств избирательного фонда кандидата в депутаты Думы Тюменского муниципального района четвертого созыва Зудилова Дениса Николаевича, одномандатный избирательный округ N 8, номер специального избирательного счета 40810810367109000411

Строка финансового отчета	*Шифр строки*	*Сумма, руб.*	*Примечание*
1. Поступило средств в избирательный фонд, всего	10	0,0	
из них			
1.1.1 Собственные средства кандидата	30	0,0	
2. Возвращено денежных средств из избирательного фонда, всего	120	0,0	
3. Израсходовано средств, всего	190	0,0	
5. Остаток средств фонда на дату сдачи отчета (заверяется банковской справкой)	310	0,0	

Правильность сведений, указанных в настоящем финансовом отчете, подтверждаю, других денежных средств, минуя избирательный фонд, на организацию и проведение избирательной кампании не привлекалось.

Д.ЗУДИЛОВ, кандидат.

16.07.2020 г.

■ ОФИЦИАЛЬНО

ПЕРВЫЙ ФИНАНСОВЫЙ ОТЧЕТ

о поступлении и расходовании средств избирательного фонда кандидата в депутаты Думы Тюменского муниципального района четвертого созыва одномандатный избирательный округ N 9, номер специального избирательного счета 40810810867109000380

Строка финансового отчета	*Шифр строки*	*Сумма, руб.*	*Примечание*
1. Поступило средств в избирательный фонд, всего	10	0,0	
из них			
1.1.1 Собственные средства кандидата	30	0,0	
2. Возвращено денежных средств из избирательного фонда, всего	120	0,0	
3. Израсходовано средств, всего	190	0,0	
5. Остаток средств фонда на дату сдачи отчета (заверяется банковской справкой)	310	0,0	

Правильность сведений, указанных в настоящем финансовом отчете, подтверждаю, других денежных средств, минуя избирательный фонд, на организацию и проведение избирательной кампании не привлекалось.

И.КОНДРАТЕНКО, кандидат.

13.07.2020 г.

ПЕРВЫЙ ФИНАНСОВЫЙ ОТЧЕТ

о поступлении и расходовании средств избирательного фонда кандидата в депутаты Думы Тюменского муниципального района четвертого созыва Квинта Андрея Александровича, одномандатный избирательный округ N 10, номер специального избирательного счета 40810810667109000409

Строка финансового отчета	*Шифр строки*	*Сумма, руб.*	*Примечание*
1. Поступило средств в избирательный фонд, всего	10	0,0	
из них			
1.1.1 Собственные средства кандидата	30	0,0	
2. Возвращено денежных средств из избирательного фонда, всего	120	0,0	
3. Израсходовано средств, всего	190	0,0	
5. Остаток средств фонда на дату сдачи отчета (заверяется банковской справкой)	310	0,0	

Правильность сведений, указанных в настоящем финансовом отчете, подтверждаю, других денежных средств, минуя избирательный фонд, на организацию и проведение избирательной кампании не привлекалось.

А.КВИНТ, кандидат.

15.07.2020 г.

ПЕРВЫЙ ФИНАНСОВЫЙ ОТЧЕТ

о поступлении и расходовании средств избирательного фонда кандидата в депутаты Думы Тюменского муниципального района четвертого созыва Ульянова Дмитрия Николаевича, одномандатный избирательный округ N 11, номер специального избирательного счета 40810810567109000363

Строка финансового отчета	*Шифр строки*	*Сумма, руб.*	*Примечание*
1. Поступило средств в избирательный фонд, всего	10	0,0	
из них			
1.1.1 Собственные средства кандидата	30	0,0	
2. Возвращено денежных средств из избирательного фонда, всего	120	0,0	
3. Израсходовано средств, всего	190	0,0	
5. Остаток средств фонда на дату сдачи отчета (заверяется банковской справкой)	310	0,0	

Правильность сведений, указанных в настоящем финансовом отчете, подтверждаю, других денежных средств, минуя избирательный фонд, на организацию и проведение избирательной кампании не привлекалось.

Д.УЛЬЯНОВ, кандидат.

10.07.2020 г.

ПЕРВЫЙ ФИНАНСОВЫЙ ОТЧЕТ

о поступлении и расходовании средств избирательного фонда кандидата в депутаты Думы Тюменского муниципального района четвертого созыва Дреминой Елены Лазаревны, одномандатный избирательный округ N 12, номер специального избирательного счета 40810810567109000334

Строка финансового отчета	*Шифр строки*	*Сумма, руб.*	*Примечание*
1. Поступило средств в избирательный фонд, всего	10	0,0	
из них			
1.1.1 Собственные средства кандидата	30	0,0	
2. Возвращено денежных средств из избирательного фонда, всего	120	0,0	
3. Израсходовано средств, всего	190	0,0	
5. Остаток средств фонда на дату сдачи отчета (заверяется банковской справкой)	310	0,0	

Правильность сведений, указанных в настоящем финансовом отчете, подтверждаю, других денежных средств, минуя избирательный фонд, на организацию и проведение избирательной кампании не привлекалось.

Е.ДРЕМИНА, кандидат.

09.07.2020 г.

ПЕРВЫЙ ФИНАНСОВЫЙ ОТЧЕТ

о поступлении и расходовании средств избирательного фонда кандидата в депутаты Думы Тюменского муниципального района четвертого созыва Филипповой Наталья Петровны, одномандатный избирательный округ N 13, номер специального избирательного счета 40810810067109000384

Строка финансового отчета	*Шифр строки*	*Сумма, руб.*	*Примечание*
1. Поступило средств в избирательный фонд, всего	10	0,0	
из них			
1.1.1 Собственные средства кандидата	30	0,0	
2. Возвращено денежных средств из избирательного фонда, всего	120	0,0	
3. Израсходовано средств, всего	190	0,0	
5. Остаток средств фонда на дату сдачи отчета (заверяется банковской справкой)	310	0,0	

Правильность сведений, указанных в настоящем финансовом отчете, подтверждаю, других денежных средств, минуя избирательный фонд, на организацию и проведение избирательной кампании не привлекалось.

Н.ФИЛИППОВА, кандидат.

14.07.2020 г.

ПЕРВЫЙ ФИНАНСОВЫЙ ОТЧЕТ

о поступлении и расходовании средств избирательного фонда кандидата в депутаты Думы Тюменского муниципального района четвертого созыва Симайченковой Ларисы Викторовны, одномандатный избирательный округ N 14, номер специального избирательного счета 40810810867109000335

Строка финансового отчета	*Шифр строки*	*Сумма, руб.*	*Примечание*
1. Поступило средств в избирательный фонд, всего	10	0,0	
из них			
1.1.1 Собственные средства кандидата	30	0,0	
2. Возвращено денежных средств из избирательного фонда, всего	120	0,0	
3. Израсходовано средств, всего	190	0,0	
5. Остаток средств фонда на дату сдачи отчета (заверяется банковской справкой)	310	0,0	

Правильность сведений, указанных в настоящем финансовом отчете, подтверждаю, других денежных средств, минуя избирательный фонд, на организацию и проведение избирательной кампании не привлекалось.

Л.СИМАЙЧЕНКОВА, кандидат.

09.07.2020 г.

ПЕРВЫЙ ФИНАНСОВЫЙ ОТЧЕТ

о поступлении и расходовании средств избирательного фонда кандидата в депутаты Думы Тюменского муниципального района четвертого созыва Ярунова Дмитрия Петровича, одномандатный избирательный округ N 15, номер специального избирательного счета 40810810167109000336

Строка финансового отчета	*Шифр строки*	*Сумма, руб.*	*Примечание*
1. Поступило средств в избирательный фонд, всего	10	0,0	
из них			
1.1.1 Собственные средства кандидата	30	0,0	
2. Возвращено денежных средств из избирательного фонда, всего	120	0,0	
3. Израсходовано средств, всего	190	0,0	
5. Остаток средств фонда на дату сдачи отчета (заверяется банковской справкой)	310	0,0	

Правильность сведений, указанных в настоящем финансовом отчете, подтверждаю, других денежных средств, минуя избирательный фонд, на организацию и проведение избирательной кампании не привлекалось.

Д.ЯРУНОВ, кандидат.

09.07.2020 г.

ПЕРВЫЙ ФИНАНСОВЫЙ ОТЧЕТ

о поступлении и расходовании средств избирательного фонда кандидата в депутаты Думы Тюменского муниципального района четвертого созыва Изотова Александра Васильевича, одномандатный избирательный округ N 1, номер специального избирательного счета 40810810467109000379

Строка финансового отчета	*Шифр строки*	*Сумма, руб.*	*Примечание*
1. Поступило средств в избирательный фонд, всего	10	0,0	
из них			
1.1.1 Собственные средства кандидата	30	0,0	
2. Возвращено денежных средств из избирательного фонда, всего	120	0,0	
3. Израсходовано средств, всего	190	0,0	
5. Остаток средств фонда на дату сдачи отчета (заверяется банковской справкой)	310	0,0	

Правильность сведений, указанных в настоящем финансовом отчете, подтверждаю, других денежных средств, минуя избирательный фонд, на организацию и проведение избирательной кампании не привлекалось.

А.ИЗОТОВ, кандидат.

13.07.2020 г.

ПЕРВЫЙ ФИНАНСОВЫЙ ОТЧЕТ

о поступлении и расходовании средств избирательного фонда кандидата в депутаты Думы Тюменского муниципального района четвертого созыва Королькова Алексея Олеговича, одномандатный избирательный округ N 2, номер специального избирательного счета 40810810367109000385

Строка финансового отчета	*Шифр строки*	*Сумма, руб.*	*Примечание*
1. Поступило средств в избирательный фонд, всего	10	0,0	
из них			
1.1.1 Собственные средства кандидата	30	0,0	
2. Возвращено денежных средств из избирательного фонда, всего	120	0,0	
3. Израсходовано средств, всего	190	0,0	
5. Остаток средств фонда на дату сдачи отчета (заверяется банковской справкой)	310	0,0	

Правильность сведений, указанных в настоящем финансовом отчете, подтверждаю, других денежных средств, минуя избирательный фонд, на организацию и проведение избирательной кампании не привлекалось.

А.КОРОЛЬКОВ, кандидат.

14.07.2020 г.

ПЕРВЫЙ ФИНАНСОВЫЙ ОТЧЕТ

о поступлении и расходовании средств избирательного фонда кандидата в депутаты Думы Тюменского муниципального района четвертого созыва Токмакова Андрея Алексеевича, одномандатный избирательный округ N 3, номер специального избирательного счета 40810810567109000415

Строка финансового отчета	*Шифр строки*	*Сумма, руб.*	*Примечание*
1. Поступило средств в избирательный фонд, всего	10	0,0	
из них			
1.1.1 Собственные средства кандидата	30	0,0	
2. Возвращено денежных средств из избирательного фонда, всего	120	0,0	
3. Израсходовано средств, всего	190	0,0	
5. Остаток средств фонда на дату сдачи отчета (заверяется банковской справкой)	310	0,0	

Правильность сведений, указанных в настоящем финансовом отчете, подтверждаю, других денежных средств, минуя избирательный фонд, на организацию и проведение избирательной кампании не привлекалось.

А.ТОКМАКОВ, кандидат.

15.07.2020 г.

■ ОФИЦИАЛЬНО

ПЕРВЫЙ ФИНАНСОВЫЙ ОТЧЕТ

о поступлении и расходовании средств избирательного фонда кандидата в депутаты Думы Тюменского муниципального района четвертого созыва Антипиной Аллы Николаевны, одномандатный избирательный округ N 4, номер специального избирательного счета 40810810567109000389

Строка финансового отчета	*Шифр строки*	*Сумма, руб.*	*Примечание*
1. Поступило средств в избирательный фонд, всего	10	0,0	
из них			
1.1.1 Собственные средства кандидата	30	0,0	
2. Возвращено денежных средств из избирательного фонда, всего	120	0,0	
3. Израсходовано средств, всего	190	0,0	
5. Остаток средств фонда на дату сдачи отчета (заверяется банковской справкой)	310	0,0	

Правильность сведений, указанных в настоящем финансовом отчете, подтверждаю, других денежных средств, минуя избирательный фонд, на организацию и проведение избирательной кампании не привлекалось.

А.АНТИПИНА, кандидат.

14.07.2020 г.

ПЕРВЫЙ ФИНАНСОВЫЙ ОТЧЕТ

о поступлении и расходовании средств избирательного фонда кандидата в депутаты Думы Тюменского муниципального района четвертого созыва Ковалева Льва Геннадьевича, одномандатный избирательный округ N 5, номер специального избирательного счета 40810810367109000408

Строка финансового отчета	*Шифр строки*	*Сумма, руб.*	*Примечание*
1. Поступило средств в избирательный фонд, всего	10	0,0	
из них			
1.1.1 Собственные средства кандидата	30	0,0	
2. Возвращено денежных средств из избирательного фонда, всего	120	0,0	
3. Израсходовано средств, всего	190	0,0	
5. Остаток средств фонда на дату сдачи отчета (заверяется банковской справкой)	310	0,0	

Правильность сведений, указанных в настоящем финансовом отчете, подтверждаю, других денежных средств, минуя избирательный фонд, на организацию и проведение избирательной кампании не привлекалось.

Л.КОВАЛЕВ, кандидат.

15.07.2020 г.

ПЕРВЫЙ ФИНАНСОВЫЙ ОТЧЕТ

о поступлении и расходовании средств избирательного фонда кандидата в депутаты Думы Тюменского муниципального района четвертого созыва Рыбака Александра Сергеевича, одномандатный избирательный округ N 6, номер специального избирательного счета 40810810467109000418

Строка финансового отчета	*Шифр строки*	*Сумма, руб.*	*Примечание*
1. Поступило средств в избирательный фонд, всего	10	0,0	
из них			
1.1.1 Собственные средства кандидата	30	0,0	
2. Возвращено денежных средств из избирательного фонда, всего	120	0,0	
3. Израсходовано средств, всего	190	0,0	
5. Остаток средств фонда на дату сдачи отчета (заверяется банковской справкой)	310	0,0	

Правильность сведений, указанных в настоящем финансовом отчете, подтверждаю, других денежных средств, минуя избирательный фонд, на организацию и проведение избирательной кампании не привлекалось.

А.РЫБАК, кандидат.

16.07.2020 г.

ПЕРВЫЙ ФИНАНСОВЫЙ ОТЧЕТ

о поступлении и расходовании средств избирательного фонда кандидата в депутаты Думы Тюменского муниципального района четвертого созыва Ермолаева Максима Казимовича, одномандатный избирательный округ N 7, номер специального избирательного счета 40810810267109000401

Строка финансового отчета	*Шифр строки*	*Сумма, руб.*	*Примечание*
1. Поступило средств в избирательный фонд, всего	10	0,0	
из них			
1.1.1 Собственные средства кандидата	30	0,0	
2. Возвращено денежных средств из избирательного фонда, всего	120	0,0	
3. Израсходовано средств, всего	190	0,0	
5. Остаток средств фонда на дату сдачи отчета (заверяется банковской справкой)	310	0,0	

Правильность сведений, указанных в настоящем финансовом отчете, подтверждаю, других денежных средств, минуя избирательный фонд, на организацию и проведение избирательной кампании не привлекалось.

М.ЕРМОЛАЕВ, кандидат.

14.07.2020 г.

ПЕРВЫЙ ФИНАНСОВЫЙ ОТЧЕТ

о поступлении и расходовании средств избирательного фонда кандидата в депутаты Думы Тюменского муниципального района четвертого созыва Лукьяненко Максима Олеговича, одномандатный избирательный округ N 8, номер специального избирательного счета 40810810967109000400

Строка финансового отчета	*Шифр строки*	*Сумма, руб.*	*Примечание*
1. Поступило средств в избирательный фонд, всего	10	0,0	
из них			
1.1.1 Собственные средства кандидата	30	0,0	
2. Возвращено денежных средств из избирательного фонда, всего	120	0,0	
3. Израсходовано средств, всего	190	0,0	
5. Остаток средств фонда на дату сдачи отчета (заверяется банковской справкой)	310	0,0	

Правильность сведений, указанных в настоящем финансовом отчете, подтверждаю, других денежных средств, минуя избирательный фонд, на организацию и проведение избирательной кампании не привлекалось.

М.ЛУКЬЯНЕНКО, кандидат.

14.07.2020 г.

ПЕРВЫЙ ФИНАНСОВЫЙ ОТЧЕТ

о поступлении и расходовании средств избирательного фонда кандидата в депутаты Думы Тюменского муниципального района четвертого созыва Дубова Дмитрия Алексеевича, одномандатный избирательный округ N 9, номер специального избирательного счета 40810810167109000381

Строка финансового отчета	*Шифр строки*	*Сумма, руб.*	*Примечание*
1. Поступило средств в избирательный фонд, всего	10	0,0	
из них			
1.1.1 Собственные средства кандидата	30	0,0	
2. Возвращено денежных средств из избирательного фонда, всего	120	0,0	
3. Израсходовано средств, всего	190	0,0	
5. Остаток средств фонда на дату сдачи отчета (заверяется банковской справкой)	310	0,0	

Правильность сведений, указанных в настоящем финансовом отчете, подтверждаю, других денежных средств, минуя избирательный фонд, на организацию и проведение избирательной кампании не привлекалось.

Д.ДУБОВ, кандидат.

13.07.2020 г.

ПЕРВЫЙ ФИНАНСОВЫЙ ОТЧЕТ

о поступлении и расходовании средств избирательного фонда кандидата в депутаты Думы Тюменского муниципального района четвертого созыва Сафиуллина Виктора Викторовича, одномандатный избирательный округ N 10, номер специального избирательного счета 40810810167109000404

Строка финансового отчета	*Шифр строки*	*Сумма, руб.*	*Примечание*
1. Поступило средств в избирательный фонд, всего	10	0,0	
из них			
1.1.1 Собственные средства кандидата	30	0,0	
2. Возвращено денежных средств из избирательного фонда, всего	120	0,0	
3. Израсходовано средств, всего	190	0,0	
5. Остаток средств фонда на дату сдачи отчета (заверяется банковской справкой)	310	0,0	

Правильность сведений, указанных в настоящем финансовом отчете, подтверждаю, других денежных средств, минуя избирательный фонд, на организацию и проведение избирательной кампании не привлекалось.

В.САФИУЛЛИН, кандидат.

14.07.2020 г.

ПЕРВЫЙ ФИНАНСОВЫЙ ОТЧЕТ

о поступлении и расходовании средств избирательного фонда кандидата в депутаты Думы Тюменского муниципального района четвертого созыва Андреева Александра Николаевича, одномандатный избирательный округ N 11, номер специального избирательного счета 40810810567109000428

Строка финансового отчета	*Шифр строки*	*Сумма, руб.*	*Примечание*
1. Поступило средств в избирательный фонд, всего	10	0,0	
из них			
1.1.1 Собственные средства кандидата	30	0,0	
2. Возвращено денежных средств из избирательного фонда, всего	120	0,0	
3. Израсходовано средств, всего	190	0,0	
5. Остаток средств фонда на дату сдачи отчета (заверяется банковской справкой)	310	0,0	

Правильность сведений, указанных в настоящем финансовом отчете, подтверждаю, других денежных средств, минуя избирательный фонд, на организацию и проведение избирательной кампании не привлекалось.

А.АНДРЕЕВ, кандидат.

16.07.2020 г.

ПЕРВЫЙ ФИНАНСОВЫЙ ОТЧЕТ

о поступлении и расходовании средств избирательного фонда кандидата в депутаты Думы Тюменского муниципального района четвертого созыва Жебровская Ирина Владиславовна, одномандатный избирательный округ N 12, номер специального избирательного счета 40810810867109000429

Строка финансового отчета	*Шифр строки*	*Сумма, руб.*	*Примечание*
1. Поступило средств в избирательный фонд, всего	10	0,0	
из них			
1.1.1 Собственные средства кандидата	30	0,0	
2. Возвращено денежных средств из избирательного фонда, всего	120	0,0	
3. Израсходовано средств, всего	190	0,0	
5. Остаток средств фонда на дату сдачи отчета (заверяется банковской справкой)	310	0,0	

Правильность сведений, указанных в настоящем финансовом отчете, подтверждаю, других денежных средств, минуя избирательный фонд, на организацию и проведение избирательной кампании не привлекалось.

И.ЖЕБРОВСКАЯ, кандидат.

16.07.2020 г.

ПЕРВЫЙ ФИНАНСОВЫЙ ОТЧЕТ

о поступлении и расходовании средств избирательного фонда кандидата в депутаты Думы Тюменского муниципального района четвертого созыва Николаева Павла Константиновича, одномандатный избирательный округ N 15, номер специального избирательного счета 40810810867109000403

Строка финансового отчета	*Шифр строки*	*Сумма, руб.*	*Примечание*
1. Поступило средств в избирательный фонд, всего	10	0,0	
из них			
1.1.1 Собственные средства кандидата	30	0,0	
2. Возвращено денежных средств из избирательного фонда, всего	120	0,0	
3. Израсходовано средств, всего	190	0,0	
5. Остаток средств фонда на дату сдачи отчета (заверяется банковской справкой)	310	0,0	

Правильность сведений, указанных в настоящем финансовом отчете, подтверждаю, других денежных средств, минуя избирательный фонд, на организацию и проведение избирательной кампании не привлекалось.

П.НИКОЛАЕВ, кандидат.

14.07.2020 г.

■ ОФИЦИАЛЬНО

ОПОВЕЩЕНИЕ

о начале общественных обсуждений

В соответствии с распоряжением администрации Муллашинского муниципального образования от 24.07.2020 N 89 «О назначении общественных обсуждений по проекту решения Думы Муллашинского муниципального образования «О внесении изменений в решение Думы Муллашинского муниципального образования от 31.08.2018 N 35 «Об утверждении Правил благоустройства территории Муллашинского муниципального образования»». Общественные обсуждения проводятся с **05.08.2020 по 14.08.2020** на официальном сайте Администрации Тюменского муниципального района в сети Интернет (www.atmr.ru) в разделе Муллашинское МО, подразделе «Независимая антикоррупционная экспертиза и общественное обсуждение и публичные слушания» и на информационных стендах в местах, установленных администрацией Муллашинского муниципального образования.

Экспозиция проекта проходит в здании администрации Муллашинского муниципального образован по адресу: Тюменская область, Тюменский район, с. Муллаши, ул. Советская, д. 2, холл, с **05.08.2020 по 14.08.2020.**

Консультации по экспозиции проекта проводятся в здании администрации Муллашинского муниципального образования по адресу: Тюменская область, Тюменский район, с. Муллаши, ул. Советская, д. 2, понедельник-пятница с 8.00 до 12.00, с 13.00 до 16.00; суббота, воскресенье – выходные дни.

Предложения и замечания, касающиеся проекта, можно подавать посредством официального сайта Администрации Тюменского муниципального района в сети Интернет (www.atmr.ru) в разделе Муллашинское МО, подразделе «Независимая антикоррупционная экспертиза и общественное обсуждение и публичные слушания»; в письменной форме в адрес администрации Муллашинского муниципального образования по адресу: Тюменская область, Тюменский район, с. Муллаши, ул. Советская, д. 2, с **05.08.2020 по 14.08.2020** в будние дни с 8.00 до 12.00, с 13.00 до 16.00, а также посредством записи в книге (журнале) учета посетителей экспозиции проекта, подлежащего рассмотрению на общественных обсуждениях.

Проект, подлежащий рассмотрению на общественных обсуждениях, и информационные материалы к нему размещены на официальном сайте Администрации Тюменского муниципального района в сети Интернет (www.atmr.ru).

Участники общественных обсуждений обязаны указывать следующие сведения:

фамилию, имя, отчество (при наличии), дату рождения, адрес места жительства (регистрации), реквизиты документа, удостоверяющего личность, - для физических лиц, наименование, основной государственный регистрационный номер, место нахождения и адрес - для юридических лиц и документы, устанавливающие или удостоверяющие их права на земельные участки, объекты капитального строительства, помещения, являющиеся частью указанных объектов капитального строительства.

АДМИНИСТРАЦИЯ ТЮМЕНСКОГО МУНИЦИПАЛЬНОГО РАЙОНА информирует о принятии Главным управлением строительства Тюменской области следующих правовых актов:

1. Приказ от 22.07.2020 N 0405-ОД «О подготовке документации по планировке территории (проект планировки территории, проект межевания территории) Богандинского муниципального образования Тюменского муниципального района» в отношении территории Богандинского муниципального образования Тюменского муниципального района, на основании предложения Администрации Тюменского муниципального района;

2. Приказ от 22.07.2020 N 0406-ОД «О подготовке документации по планировке территории (проект планировки территории, проект межевания территории) Каскаринского муниципального образования Тюменского муниципального района и о признании утратившим силу приказа от 21.04.2020 N 221-ОД» в отношении территории Каскаринского муниципального образования Тюменского муниципального района, на основании предложения Администрации Тюменского муниципального района;

3. Приказ от 22.07.2020 N 0407-ОД «О подготовке документации по планировке территории (проект планировки территории, проект межевания территории) Муллашинского муниципального образования Тюменского муниципального района» в отношении территории Муллашинского муниципального образования Тюменского муниципального района, на основании предложения Администрации Тюменского муниципального района;

4. Приказ от 22.07.2020 N 0408-ОД «О подготовке документации по планировке территории (проект планировки территории, проект межевания территории) Каскаринского муниципального образования Тюменского муниципального района» в отношении территории Каскаринского муниципального образования Тюменского муниципального района, на основании предложения Администрации Тюменского муниципального района;

5. Приказ от 24.07.2020 N 0418-ОД «О подготовке документации по планировке территории (проект планировки территории, проект межевания территории) Московского муниципального образования Тюменского муниципального района, в границах населенного пункта с. Гусево» в отношении территории Московского муниципального образования Тюменского муниципального района, в границах населенного пункта с. Гусево, на основании предложения Администрации Тюменского муниципального района;

6. Приказ от 24.07.2020 N 0419-ОД «О подготовке документации по планировке территории (проект межевания территории) Московского муниципального образования Тюменского муниципального района, в границах ул. Рабочая - граница населенного пункта с. Гусево» в отношении территории Московского муниципального образования Тюменского муниципального района, в границах ул. Рабочая – граница населенного пункта с. Гусево, на основании предложения Администрации Тюменского муниципального района.

С полным текстом правовых актов Главного управления строительства Тюменской области можно ознакомиться на Официальном портале органов государственной власти Тюменской области (https://admtyumen.ru/) в подразделе «Опубликование законов Тюменской области и иных нормативных правовых и правовых актов» раздела «Законодательство».

ОПОВЕЩЕНИЕ

о начале общественных обсуждений

В соответствии с постановлением Председателя Думы Тюменского муниципального района от 27 июля 2020 N 75 «О назначении общественных обсуждений по проекту документации по планировке территории» по проекту документации по планировке территории (проект планировки территории, проект межевания территории) Тюменского муниципального района, для размещения объекта: «Инженерная подготовка площадки для жилищного строительства в д. Решетникова, Новотарманского муниципального образования, Тюменского муниципального района. Строительство дорог», общественные обсуждения проводятся **с 28 июля 2020 по 31 августа 2020** на официальном сайте Администрации Тюменского муниципального района (www.atmr.ru) в информационно-телекоммуникационной сети Интернет, в разделе «Градостроительная деятельность и имущественные отношения», подразделе «Градостроительство», вкладке «Публичные слушания и общественные обсуждения».

Экспозиция проекта проходит в здании Администрации Тюменского муниципального района по адресу: г. Тюмень, ул. Московский тракт, д. 115, 4 этаж, **с 28 июля 2020 по 31 августа 2020.**

Консультации по экспозиции проекта проводятся: понедельник-пятница с 8.00 до 12.00, с 13.00 до 16.00; суббота, воскресенье – выходные дни.

Предложения и замечания, касающиеся проекта, можно подавать посредством официального сайта Администрации Тюменского муниципального района, в письменной форме в адрес Организатора с **28 июля 2020 по 31 августа 2020** в рабочие дни с 8.00 до 12.00, с 13.00 до 16.00 в здании Администрации Тюменского муниципального района по адресу: г. Тюмень, ул. Московский тракт, д. 115, каб. 417; а также посредством записи в журнале учета посетителей экспозиции проекта, подлежащего рассмотрению на общественных обсуждениях.

Проект, подлежащий рассмотрению на общественных обсуждениях, и информационные материалы к нему размещены на официальном сайте Администрации Тюменского муниципального района (www.atmr.ru) в информационно-телекоммуникационной сети Интернет, в разделе «Градостроительная деятельность и имущественные отношения», подразделе «Градостроительство», вкладке «Публичные слушания и общественные обсуждения».

Участники общественных обсуждений обязаны указывать следующие сведения:

фамилию, имя, отчество (при наличии), дату рождения, адрес места жительства (регистрации), реквизиты документа, удостоверяющего личность, – для физических лиц, наименование, основной государственный регистрационный номер, место нахождения и адрес – для юридических лиц и документы, устанавливающие или удостоверяющие их права на земельные участки, объекты капитального строительства, помещения, являющиеся частью указанных объектов капитального строительства.

■ ФЕСТИВАЛЬ

«СИБИРЬ МАСТЕРОВАЯ»

Фестиваль с таким названием приглашает принять участие умельцев народных промыслов и ремесел.

Сибирь всегда славилась своими мастерами. Ткачи, косторезы, кузнецы, сапожники, столяры, бондари, мыловары, кружевницы, золотошвеи и многие другие мастера-ремесленники исстари создавали на нашей земле удивительные вещи, вкладывая в свои творения любовь и сибирскую щедрость.

Фестиваль «Сибирь мастеровая», который впервые проходит в регионе, призван поддержать творческие инициативы, способствующие самовыражению и самореализации мастеров народных художественных промыслов и ремесел, сохранить ремесленные традиции и передать знания подрастающему поколению, расширить возможности туристического потенциала и привлекательности региона через создание сувенирной продукции.

В программе мероприятия запланированы детский конкурс «Ремесло в моей семье», конкурс ремесленных работ среди мастеров-ремесленников «Из Сибири с любовью», мастер-классы по традиционным народным художественным промыслам и ремеслам Тюменской области, выставка-продажа изделий мастеров традиционных народных художественных промыслов и ремесел, выставка работ мастеров традиционных народных художественных промыслов и ремесел Тюменской области и круглый стол «Пути развития традиционных народных художественных промыслов и ремесел Тюменской области в современных условиях».

Фестиваль проводится с 14 июля по 4 ноября в режиме онлайн на площадках www.domremesel72.ru в https://vk.com/remeslo72, а также на открытых площадках в соответствии с программой фестиваля. Участвовать могут жители от 7 лет и старше. Заявки принимаются до 10 августа. Подать заявку можно на сайте domremesel72.ru или по почте: domremesel72@mail.ru. Уточнить информацию можно по телефонам: 8-922-470-8818, 8-982-941-0748, 8-919-928-1919.

Организатор фестиваля – автономная некоммерческая организация Тюменской области «Дом народных художественных промыслов и ремесел» при поддержке департамента культуры Тюменской области в рамках регионального проекта «Творческие люди» национального проекта «Культура».

АНО «Дом народных художественных промыслов и ремесел».

■ ОБЪЯВЛЕНИЕ

ИЗВЕЩЕНИЕ О ПРОВЕДЕНИИ СОБРАНИЯ О СОГЛАСОВАНИИ МЕСТОПОЛОЖЕНИЯ ГРАНИЦЫ ЗЕМЕЛЬНОГО УЧАСТКА

Кадастровым инженером Сутягиной Ольгой Олеговной, г.Тюмень, ул. 50 лет Октября, 84-72, s-olya-lya25@yandex.ru, т. 214-345 N 36986, выполняются кадастровые работы в отношении земельного участка с кадастровым номером 72:17:0901002:537, расположенного по адресу: Тюменская область, Тюменский район, с. Каскара, ул. Профсоюзная, дом 7, кв.2. Заказчиком кадастровых работ является Пальянов Виктор Анатольевич, тел. 89829211524; адрес: Тюменская область, Тюменский район, с. Каскара, ул. Профсоюзная, дом 7, кв.2.

СОБРАНИЕ по поводу согласования местоположения границы состоится по адресу: Тюменская область, г. Тюмень, ул. 50 лет Октября, 84-72, 28 августа 2020 г. в 10.00. С проектом межевого плана земельного участка можно ознакомиться по адресу: Тюменская область, г. Тюмень, ул. 50 лет Октября, 84-72.

Требования о проведении согласования местоположения границ земельных участков на местности принимаются с 28 июля 2020 г. по 28 августа 2020 г., обоснованные возражения о местоположении границ земельных участков после ознакомления с проектом межевого плана принимаются с 28 июля 2020 г. по 28 августа 2020 г. по адресу: Тюменская область, г. Тюмень, ул. 50 лет Октября, 84-72.

Смежные земельные участки, с правообладателями которых требуется согласовать местоположение границы по адресу: Тюменская область, Тюменский район, с. Каскара, ул. Профсоюзная, дом 9, кв.1.

При согласовании при себе необходимо иметь документ, удостоверяющий личность, а также документы о правах на земельный участок.

■ ТРУДОВОЕ ЛЕТО

Чтобы скошенная трава не превратилась в мусор, ребята торопятся ее убрать.

ПОМОЩНИКИ МЕСТНОЙ ВЛАСТИ

В отряде главы Каменки отработают в этом году более 20 школьников.

По 6 человек ежемесячно занимаются благоустройством в летние месяцы, еще несколько – в мае и сентябре.

Ребята ухаживают за цветами на территории парка, убирают скошенную рабочими траву, подметают пешеходные дорожки, собирают мусор вдоль улиц и на остановочных комплексах. Глава Каменского муниципального образования Екатерина Дорогина называет подростков из отряда помощниками местной власти.

Помимо бюджетной сферы несовершеннолетние Каменки трудоустроены и на предприятиях внебюджетного сектора: на базе отдыха «Аван» и в «Альпийской долине».

Мария КОРАБЛЁВА.
Фото Дмитрия СОКОЛИНА.

Символам Победы – особое внимание.

Порядок на пешеходных дорожках – тоже забота отряда главы.

■ ЭКОЛОГИЯ

ПУСТЬ НА ПЛЯЖАХ БУДЕТ ЧИСТО

Для многих тюменцев выезд на природу, в частности к водоемам, в этом году был особенно долгожданный. Коррективы в планы наших земляков внесла угроза распространения коронавирусной инфекции и погода. В начале июля тюменцам все же разрешили посещать пляжи с соблюдением санитарных норм и социальной дистанции, температура воздуха поднялась выше 30 градусов, но радость оказалась неполной.

Словно грибы после дождя на тюменских пляжах вырастают несанкционированные свалки. В социальных сетях почти ежедневно встречаются сообщения о новых захламленных участках. Причем, если с оборудованными пляжами все понятно: как правило собственник или арендатор земли следит за чистотой на территории, то со стихийными местами отдыха возникает все больше вопросов.

«К сожалению, не все отдыхающие считают нужным следовать простому правилу «увези с собой то, что привез», – говорит первый заместитель руководителя ООО «ТЭО» Светлана Петренко. – Сознательное загрязнение прибрежной линии – это не только урон окружающей среде, но и повышение рисков для отдыхающих. Например, органические отходы под воздействием погодных условий начинают гнить, источать неприятные ароматы и впоследствии попадают в почву и воду. А оставленные на пляжах разбитые бутылки, окурки, мангалы, доски с гвоздями могут травмировать отдыхающих».

Следуя простым правилам, каждый может внести свой вклад в сохранение чистоты и экологии нашего региона.

Что не стоит делать на пляже?

Выбрасывать окурки в песок; выбрасывать скорлупу от семечек и орехов; оставлять после себя мусор непосредственно на пляже; оставлять мусор рядом с пляжем, образуя несанкционированную свалку; мыть автомобиль.

Что стоит делать?

Заранее приготовить и взять с собой прочные мешки для мусора; аккуратно упаковать отходы, оставшиеся после отдыха. А еще лучше, захватить и чужие, если обнаружили; увезти мусор с собой и выбросить в бак на любой контейнерной площадке.

Напомним, что в 2019 году в Тюменской области случился бум чистоты. Многие муниципалитеты присоединились к экологическим мероприятиям по уборке популярных мест отдыха. Региональный оператор предлагает неравнодушным жителям региона поддержать и в этом году моду на экологическое поведение.

В августе планируется провести первую в этом году акцию по сбору и вывозу мусора с побережья озера Андреевского. Подробнее о дате и времени мероприятия можно будет узнать на страницах регионального оператора в социальных сетях.

Пресс-служба ООО «Тюменское экологическое объединение».

■ БУДЕМ ЗДОРОВЫ!

СМОТРИ, ЧТО БЕРЁШЬ!

Управление Роспотребнадзора по Тюменской области обращает внимание граждан на меры профилактики отравлений грибами.

За прошлый грибной сезон на территории Тюменской области зафиксировано 20 случаев отравлений грибами, в том числе у ребенка. Причиной отравления послужило употребление в пищу ядовитых грибов, условно-годных и неизвестных грибов, а также нарушение технологии приготовления грибов и позднее обращение за медицинской помощью. За первую неделю июня уже зарегистрированы 2 случая отравления грибами в возрастной группе от 18 лет и старше.

Для того чтобы избежать отравлений грибами, необходимо соблюдать элементарные правила предосторожности:

- собирать только известные грибы (видов ядовитых грибов приблизительно 25, а смертельно ядовита – только бледная поганка и ряд близких к ней ядовитых грибов (зеленая, весенняя, зловонная поганки), которые часто путают с зеленой сыроежкой или шампиньонами);
- не собирать и не покупать на рынке переросшие, дряблые, поврежденные личинками и плесенью грибы;
- не собирать грибы вдоль дорог (даже съедобные грибы при неблагоприятных экологических условиях могут приобретать токсические свойства, они накапливают в высоких концентрациях ртуть, свинец, кадмий, другие тяжелые металлы;
- внимательно следить за детьми во время прогулки, особенно в парках, скверах, на детских площадках и в лесу;
- нельзя покупать грибы (свежие, сушеные, соленые, маринованные и консервированные) у случайных лиц и в местах несанкционированной торговли;
- не нужно откладывать обработку грибов, так как этот продукт скоропортящийся;
- заготавливать впрок только молодые грибы;
- солить, сушить, мариновать каждый вид грибов отдельно;
- перед отвариванием тщательно мыть грибы от частичек песка и почвы;
- воду после отваривания обязательно сливать.

Домашние консервированные заготовки из грибов могут стать причиной заболевания ботулизмом. Грибной ботулизм – это заражение организма инфекционно-токсичной бактерией клостридиум ботулинум, приводящее к поражению центральной и периферической нервной системы.

Чтобы предотвратить возникновение ботулизма следует соблюдать меры профилактики при приготовлении грибных консервов:

- при сборе грибы необходимо срезать так, чтобы не загрязнять их дополнительно почвой;
- грибы замочить в холодной воде с добавлением соли и затем тщательно промыть проточной водой;
- варить грибы нужно 2-3 раза, сливая воду и заливая сырье чистой водой;
- 10%-ый раствор соли и 2%-ый раствор уксусной кислоты предупреждает выделение токсина микроорганизмом;
- полученные консервы следует простерилизовать;
- укупоривать банки следует плотными полиэтиленовыми крышками или пергаментной бумагой. При герметичном укупоривании с помощью металлической крышки создается благоприятная анаэробная среда для размножения клостридий ботулизма;
- хранить консервы при низкой (3-6°С) температуре;
- употребить в течение 12 месяцев.

Грибы являются трудноперевариваемым продуктом, в них много грибной клетчатки – хитина. Поэтому блюда из грибов желательно употреблять абсолютно здоровым людям, не страдающим заболеваниями пищеварительного тракта. Не рекомендуется использовать в рационе людям преклонного возраста, беременным и кормящим женщинам, а также детям до 14 лет.

При первых симптомах расстройства здоровья после употребления грибов нужно обязательно обратиться за медицинской помощью.

Управление Роспотребнадзора по Тюменской области.

■ РЕКЛАМА

■ БЕСПЛАТНОЕ ОБЪЯВЛЕНИЕ

ПРОДАМ козла, возраст 1 год 2 месяца. Обр. по тел. 8-904-495-4446 (с.Каскара).

ПРОДАМ ягоды клубники, малины, черники. Тел. 8-992-306-8498, Владимир.

Красное ЗНАМЯ

Директор-гл.редактор Т.В.НЕКРАСОВА.

УЧРЕДИТЕЛЬ - департамент по общественным связям, коммуникациям и молодёжной политике Тюменской области (г.Тюмень, ул.Володарского, 45).
ИЗДАТЕЛЬ - автономная некоммерческая организация «Информационно-издательский центр «Красное знамя» (г.Тюмень, ул.Осипенко, 81).
Газета издается при финансовой поддержке правительства Тюменской области.

Тираж 2001 экз.
Индекс подписки 54353.
Цена номера по подписке 10 руб. 70 коп., в розницу - свободная. 12+

Адрес редакции: 625002, г. Тюмень, ул. Осипенко, 81.
22-73-85 - директор-гл.редактор; 22-73-80 - выпускающий редактор; 22-73-83 - обозреватели; 22-73-91 - бухгалтерия, отдел продаж (реклама и объявления); 22-74-15 - участок вёрстки.
Адрес электронной почты: Krasnoeznam@rambler.ru

Электронный набор и верстка АНО «ИИЦ «Красное знамя» (г.Тюмень, ул.Осипенко, 81). Отпечатано в АО «Тюменский издательский дом» (г.Тюмень, ул.Шишкова, 6).

Ответственность за достоверность рекламных материалов и объявлений несут рекламодатели.

Газета зарегистрирована управлением Федеральной службы по надзору в сфере связи, информационных технологий и массовых коммуникаций по Тюменской области, ХМАО - Югре и ЯНАО. Свидетельство ПИ ТУ72-01406 от 22 декабря 2016 г.

Газета выходит по вторникам и пятницам.

Подписано в печать 27.07.2020 г. Время подписания в печать по графику 18.00. Номер подписан в 17.00. Номер заказа 1719.